VSRUG A. Pien vzw

Werkgroep Kijkerbouw

27cm Newton telescoop V4

Dobson opstelling

De bouwtekeningen op de volgende pagina's zijn een leidraad voor het bouwen van een 27cm Newton telescoop met een openingsverhouding tussen f/5 en f/6, en de bijhorende dobson opstelling. Hierbij dient enkel de bovenste stuk van de buis aangepast te worden naar de effectieve brandpuntsafstand van de gebruikte telescoop spiegel.

Het ontwerp werd gemaakt op basis van volgende parameters in het programma NEWT van Dale Keller:

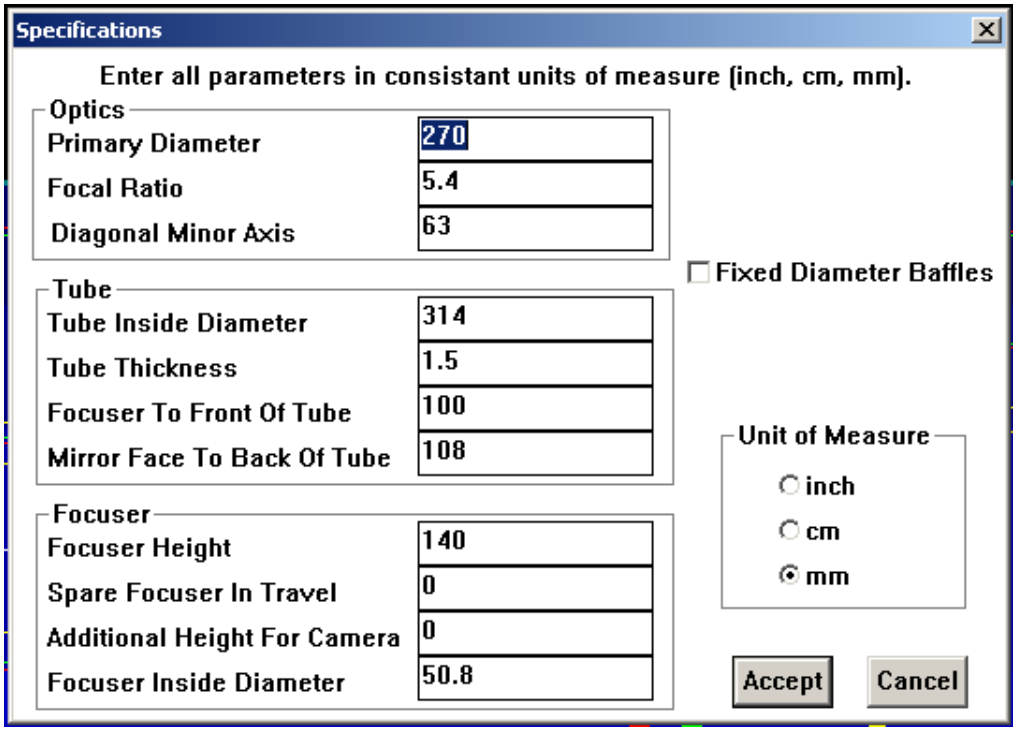

Dit geeft volgende resultaten voor performantie:

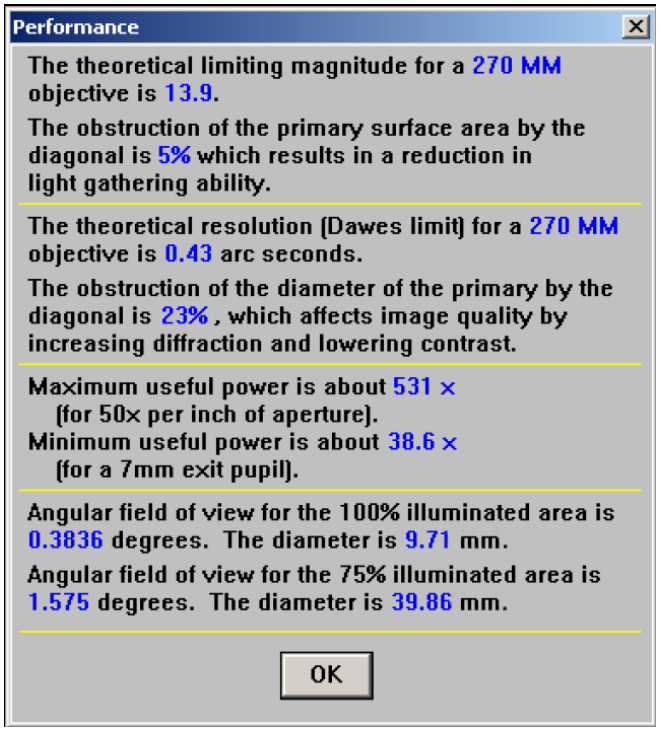

De bijhorende ontwerp-afmetingen zijn:

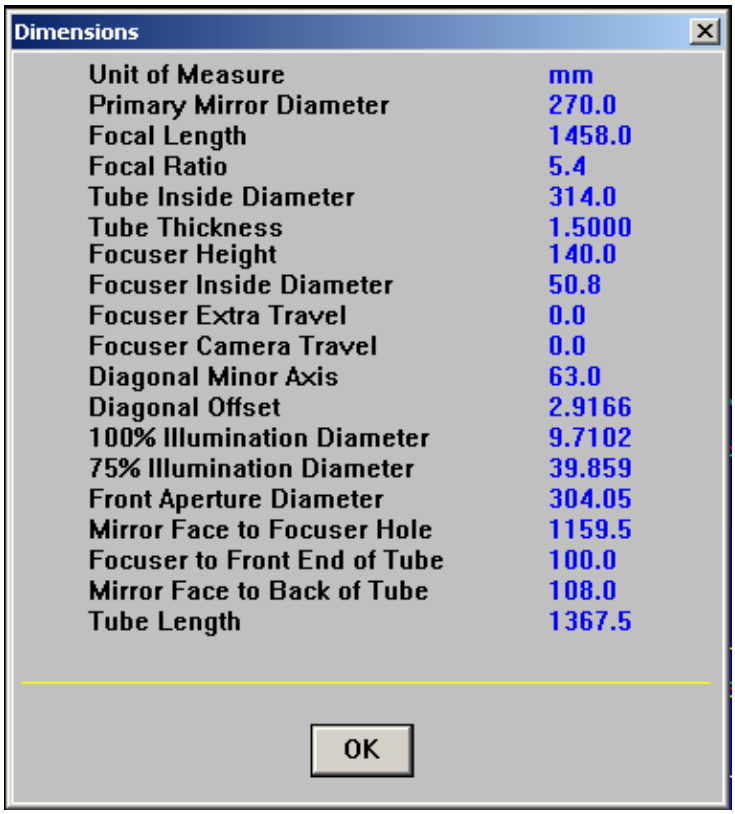

Dimensions

Unit of Measure	mm
Primary Mirror Diameter	270.0
Focal Length	1458.0
Focal Ratio	5.4
Tube Inside Diameter	314.0
Tube Thickness	1.5000
Focuser Height	140.0
Focuser Inside Diameter	50.8
Focuser Extra Travel	0.0
Focuser Camera Travel	0.0
Diagonal Minor Axis	63.0
Diagonal Offset	2.9166
100% Illumination Diameter	9.7102
75% Illumination Diameter	39.859
Front Aperture Diameter	304.05
Mirror Face to Focuser Hole	1159.5
Focuser to Front End of Tube	100.0
Mirror Face to Back of Tube	108.0
Tube Length	1367.5

OK

Dit ontwerp heeft als doel om met eenvoudige middelen een goed functionerende telescoop te bouwen. Het is gebaseerd op de ervaring van tientallen telescopen die gebouwd zijn in de voorbije jaren door de werkgroep kijkerbouw van de VSRUG. Het is zeker niet de bedoeling om als perfect model te dienen voor elke zelfbouw telescoop: kleine variaties, verandering of verbeteringen zijn zeker mogelijk. Verbeteringen of fouten in het ontwerp kunnen altijd gemeld worden aan de werkgroep kijkerbouw via de website : www.kijkerbouw.be.

Het Kijkerbouw-team.

Guy Jean-Pierre Kristof Hugo

BOUWTEKENINGEN

ITEM NO.	PART NUMBER	DESCRIPTION	Default/ QTY.
1	Buishouder V4	Buishouder V4	1
2	Buis V4	Telescoopbuis	1
3	dobson draaibak	Dobsonbak	1
4	dobson basis	Basis Dobsonbak	1
5	Spiegelcel V4	Spiegelcel V4	1
6	spider V4	Steun Secundaire spiegel	1
7	finder V2012		1
8	Focus V2012		1

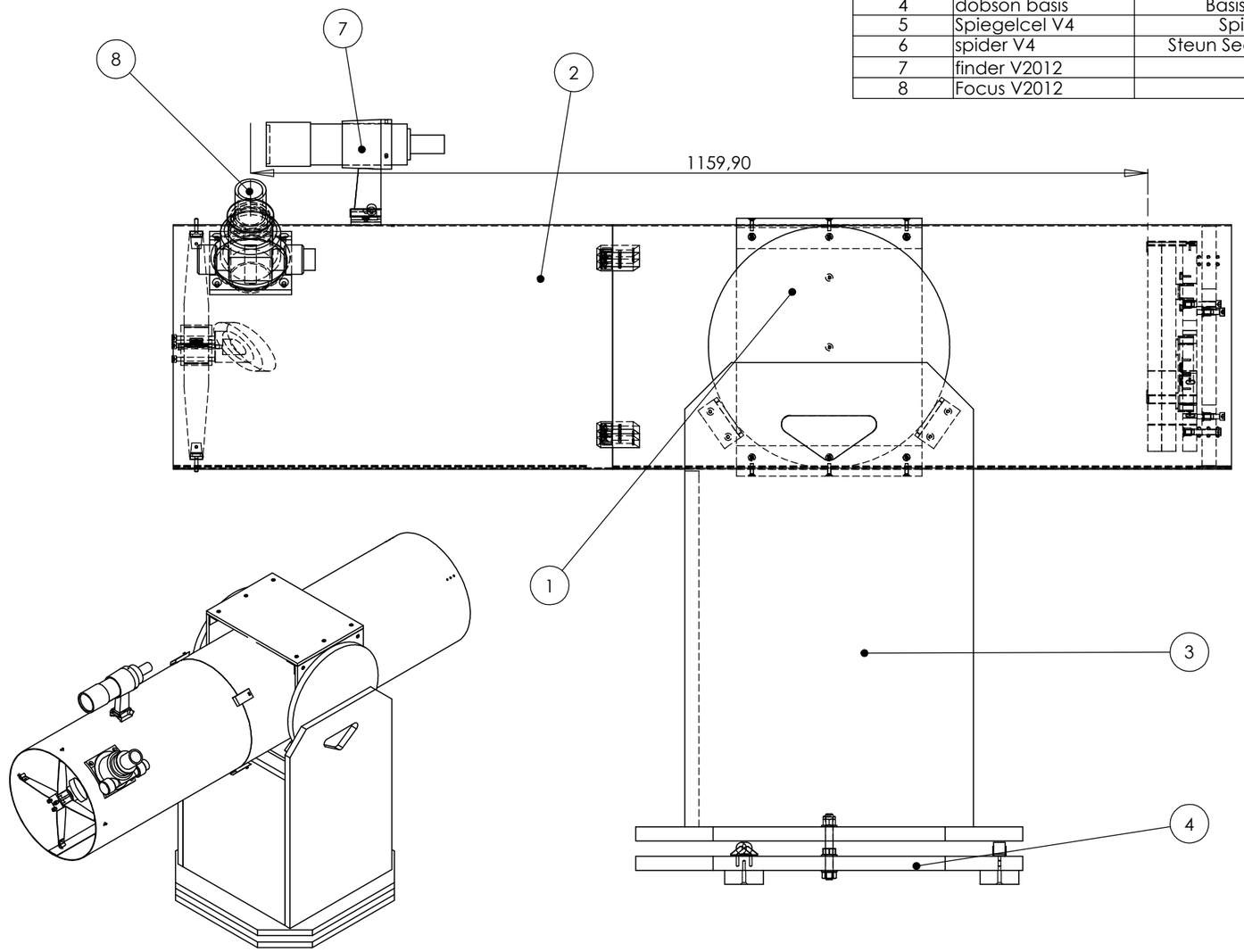

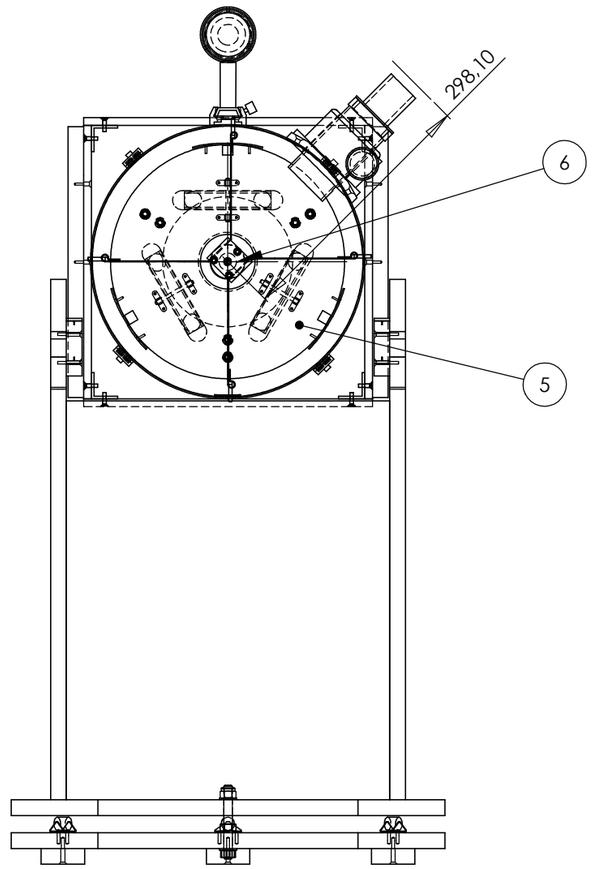

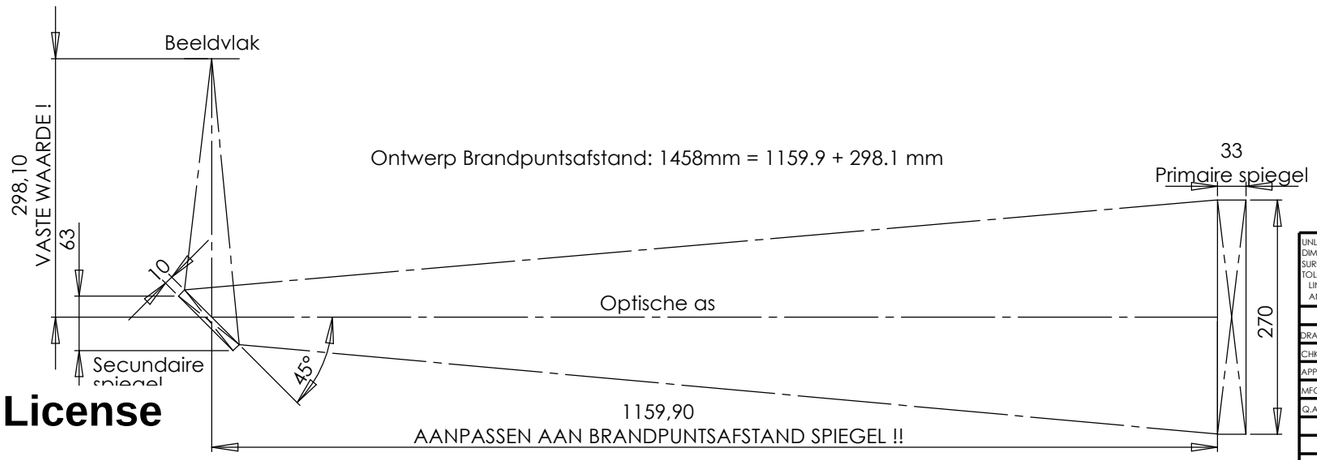

Ontwerp Brandpuntsafstand: 1458mm = 1159.9 + 298.1 mm

UNLESS OTHERWISE SPECIFIED:
DIMENSIONS ARE IN MILLIMETERS
SURFACE FINISH:
TOLERANCES:
LINEAR:
ANGULAR:

FINISH:

DEBUR AND BREAK SHARP EDGES

	NAME	SIGNATURE	DATE
DRAWN	GW		27-10-11
CHK'D			
APPV'D			
MFG			
Q.A			

MATERIAL:

WEIGHT:

DO NOT SCALE DRAWING

REVISION

www.kijkerbouw.be

TITLE:

VSRUG Telescoop 27cm V4

DWG NO. Telescoop V4

A2

SCALE:1:5

SHEET 1 OF 1

SolidWorks Student License
Academic Use Only

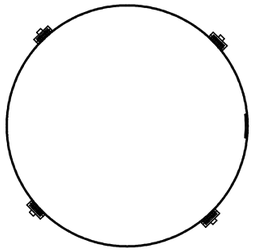

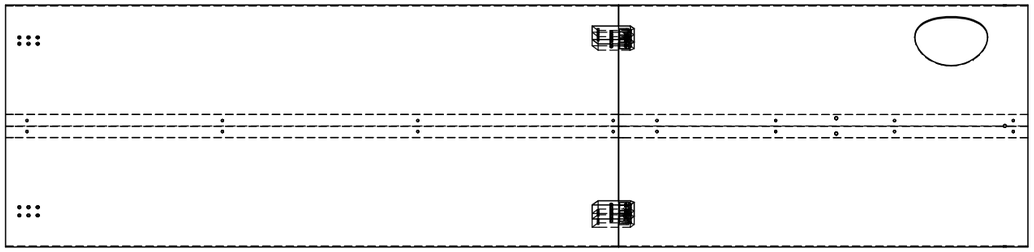

ITEM NO.	PART NUMBER	DESCRIPTION	QTY.
1	Buis Onderkant V4	Onderste Buis V4	1
2	Buis Bovenkant V4	Bovenste Buis	1
3	sluiting buis boven	Sluit-lat bovenste buis	1
4	sluiting buis onder	Sluit-lat onderste buis	1
5	sluiting southco pal		4
6	sluiting southco latch		4

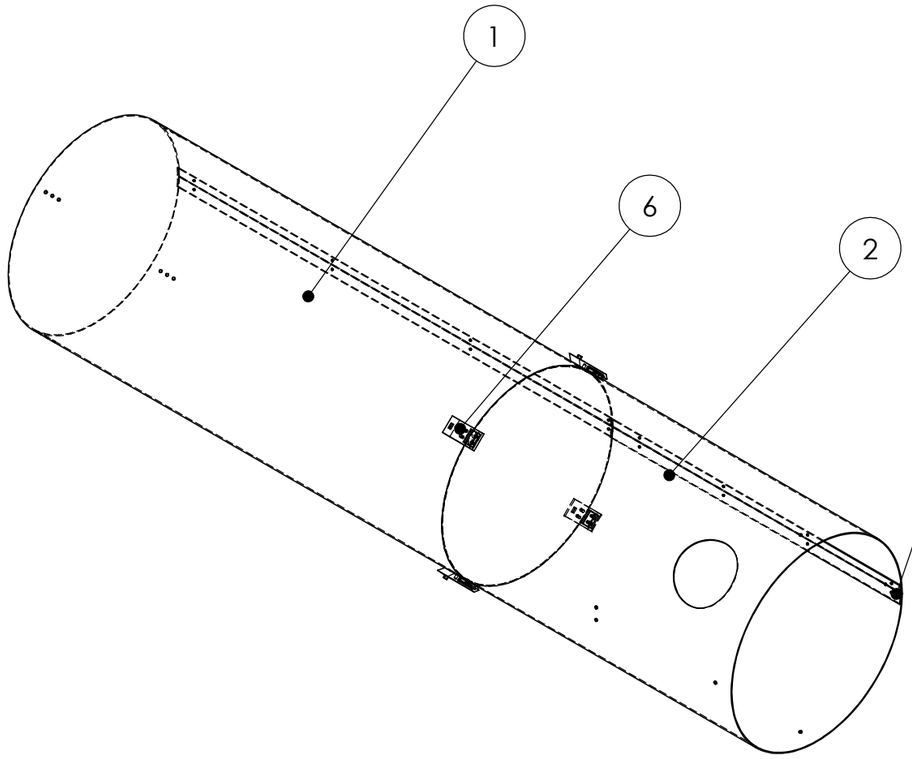

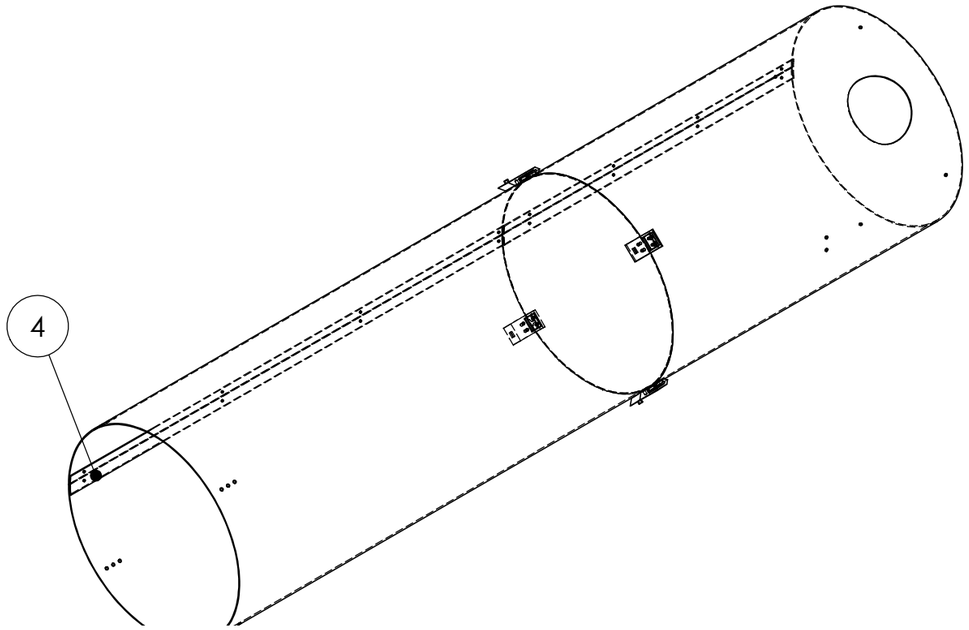

UNLESS OTHERWISE SPECIFIED:
DIMENSIONS ARE IN MILLIMETERS
SURFACE FINISH:
TOLERANCES:
LINEAR: DIN ISO 2768-m
ANGULAR:

Universiteit Gent
Vakgroep Fysica & Sterrenkunde
Krijgslaan 281 S9 B-9000 Gent BELGIUM
+32 (0)9 264 47 74

	DRAWN :
NAME	GW
DATE	25-10-11
FINISH:	Schilderen
MATERIAL:	

TITLE:

Telescoopbuis

DWG NO. Buis V4

A3

www.kijkerbouw.be

SCALE:1:8

SHEET 1 OF 1

SolidWorks Student License
Academic Use Only

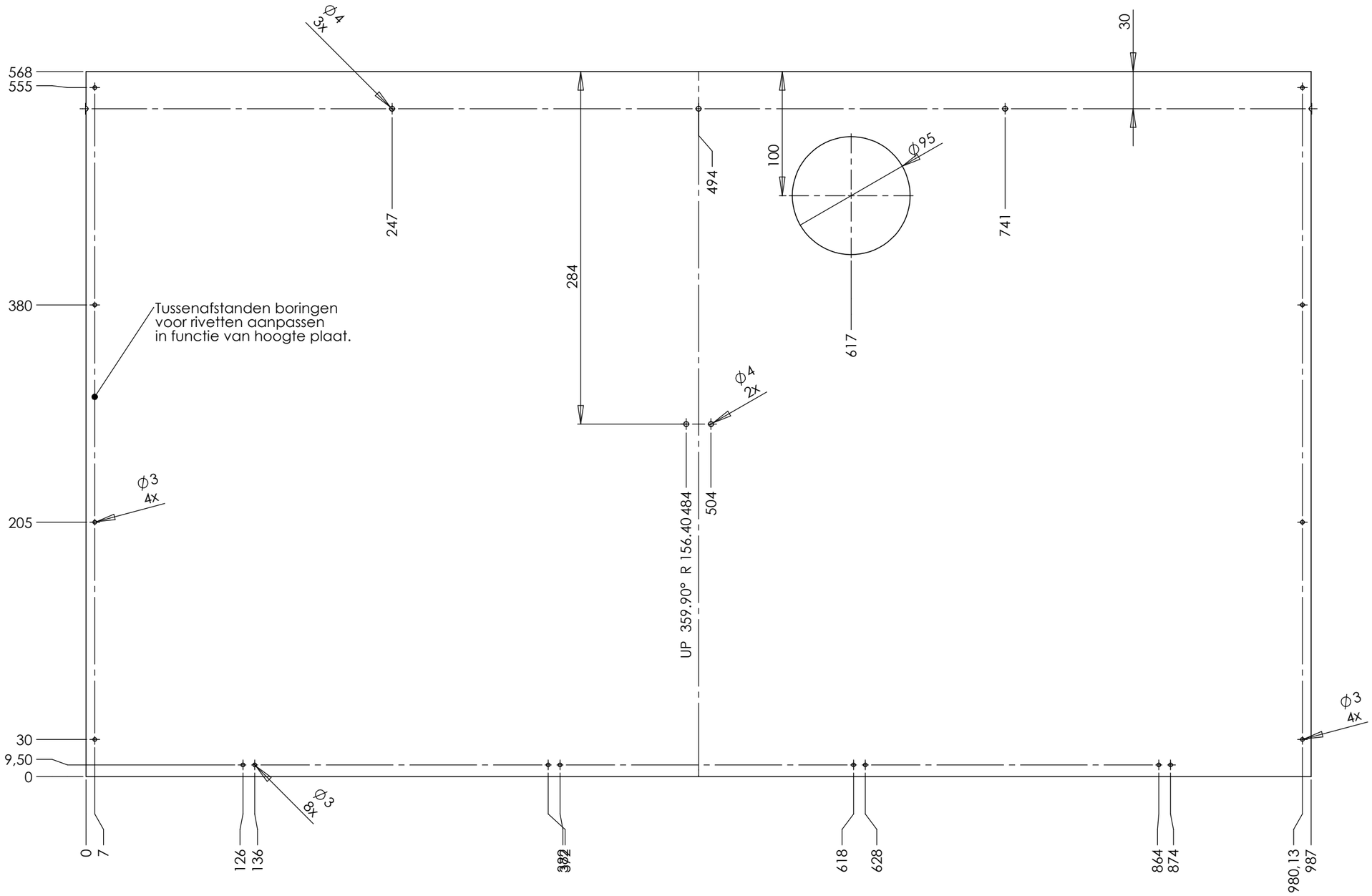

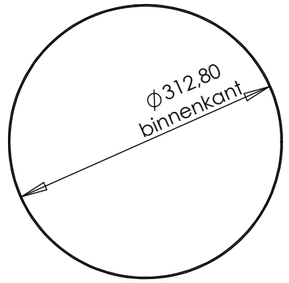

Hoogte van plaat getekend voor telescoop met brandpuntsafstand 1458mm !
Bij andere brandpuntsafstand hoogte van plaat vergroten of verkleinen met verschil in brandpuntsafstand.

UNLESS OTHERWISE SPECIFIED: DIMENSIONS ARE IN MILLIMETERS SURFACE FINISH: TOLERANCES: LINEAR: ANGULAR:	FINISH: Schilderen			DEBUR AND BREAK SHARP EDGES	DO NOT SCALE DRAWING / REVISION
					www.kijkerbouw.be
	NAME	SIGNATURE	DATE		TITLE: Bovenste Buis
DRAWN	GW		27-10-11		
CHK'D					
APPV'D					
MFG					
Q.A				MATERIAL: Alu Plaat 1.5mm	DWG NO. Buis Bovenkant V4 — A2
				WEIGHT:	SCALE:1:2.5 — SHEET 1 OF 1

SolidWorks Student License
Academic Use Only

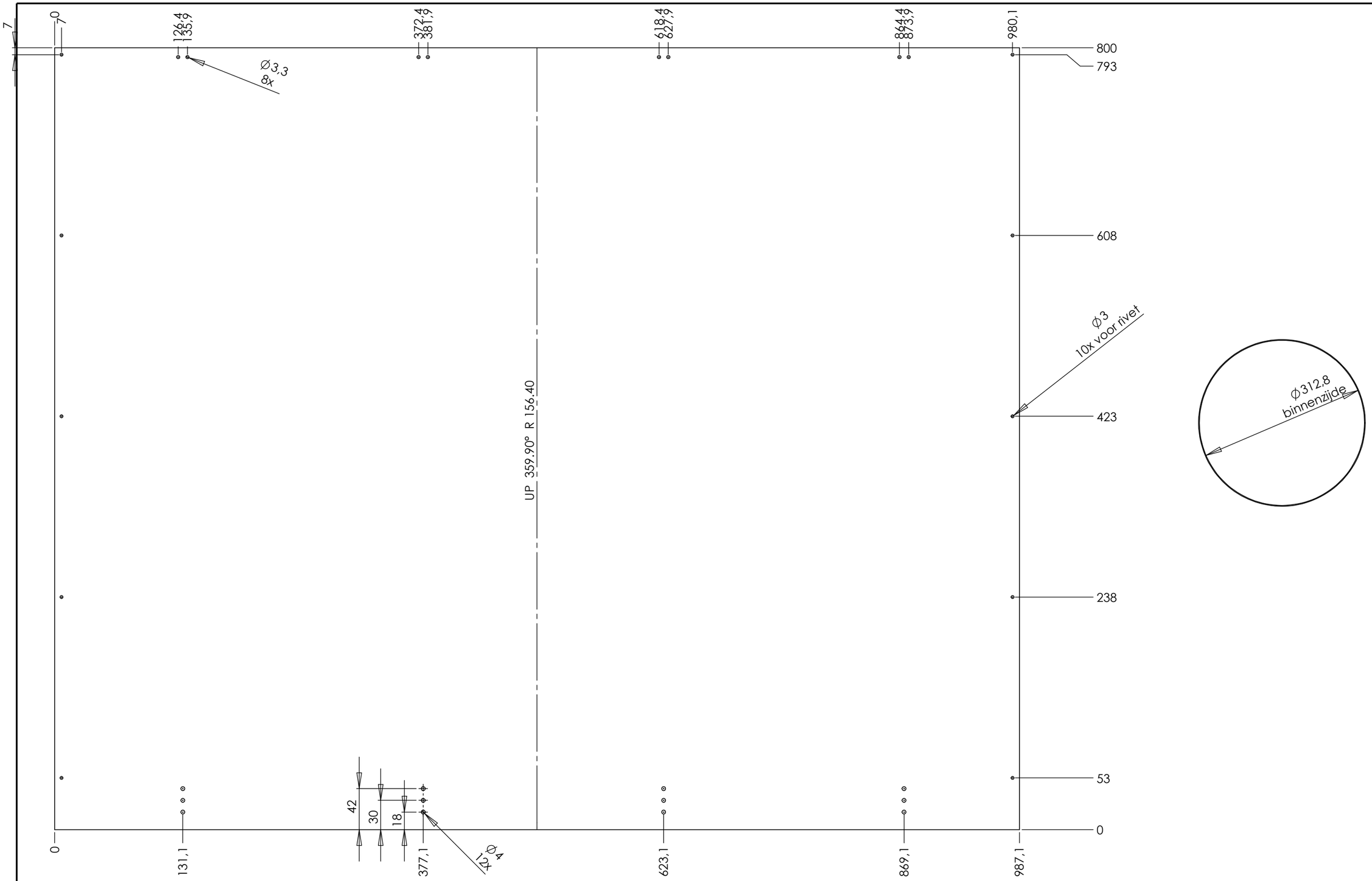

UNLESS OTHERWISE SPECIFIED: DIMENSIONS ARE IN MILLIMETERS SURFACE FINISH: TOLERANCES: LINEAR: ANGULAR:	FINISH: PAINT WHITE			DEBUR AND BREAK SHARP EDGES	DO NOT SCALE DRAWING	REVISION
	NAME	SIGNATURE	DATE		TITLE: Onderste Buis V4	
DRAWN						
CHK'D						
APPV'D						
MFG						
Q.A				MATERIAL: Alu Plaat 1.5mm	DWG NO. Buis Onderkant V4	A2
				WEIGHT:	SCALE:1:2.7	SHEET 1 OF 1

PLAATDIKTE 1.5MM

SolidWorks Student License
Academic Use Only

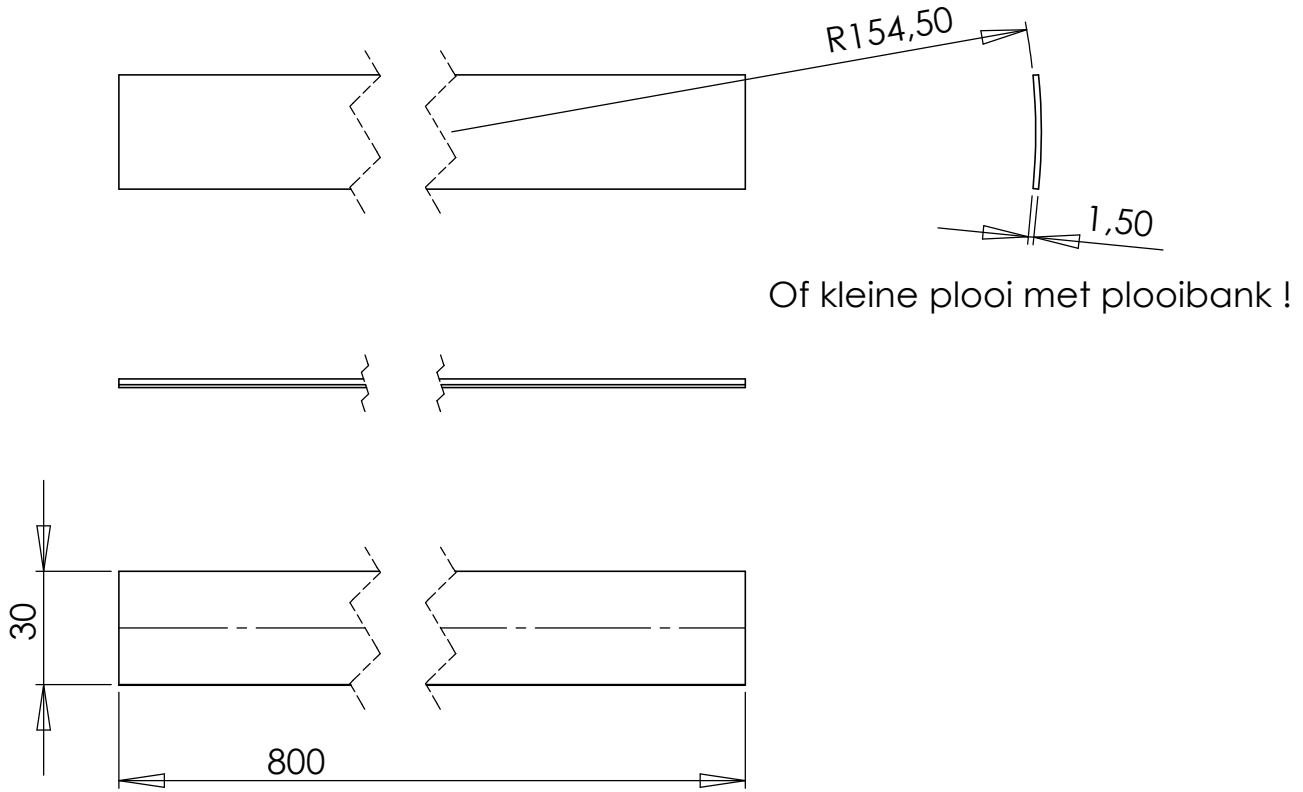

UNLESS OTHERWISE SPECIFIED:
DIMENSIONS ARE IN MILLIMETERS
SURFACE FINISH:
TOLERANCES:
LINEAR: DIN ISO 2768-m
ANGULAR:

Universiteit Gent
Vakgroep Fysica & Sterrenkunde
Krijgslaan 281 S9 B-9000 Gent BELGIUM
+32 (0)9 264 47 74

DRAWN :	
NAME	GW
DATE	15-12-10
FINISH:	Schilderen Zwart
MATERIAL:	Alu PLaat 1.5mm

TITLE:

Sluit-lat onderste buis

DWG NO. sluiting buis onder

A4

www.kijkerbouw.be

SCALE:1:2

SHEET 1 OF 1

SolidWorks Student License
Academic Use Only

ITEM NO.	PART NUMBER	DESCRIPTION	QTY.
1	buishouder bovenkant	Planken klembak	2
2	buishouder zijkant	Zijkant Klembak	2
3	DEC draaischijf V4	Declinatie draaischijf 27cm	2
4	Buishouder hoekprofiel	Hoekverbinding Houder	4
5	ISO 2009 - M4 x 16 --- 16N		24

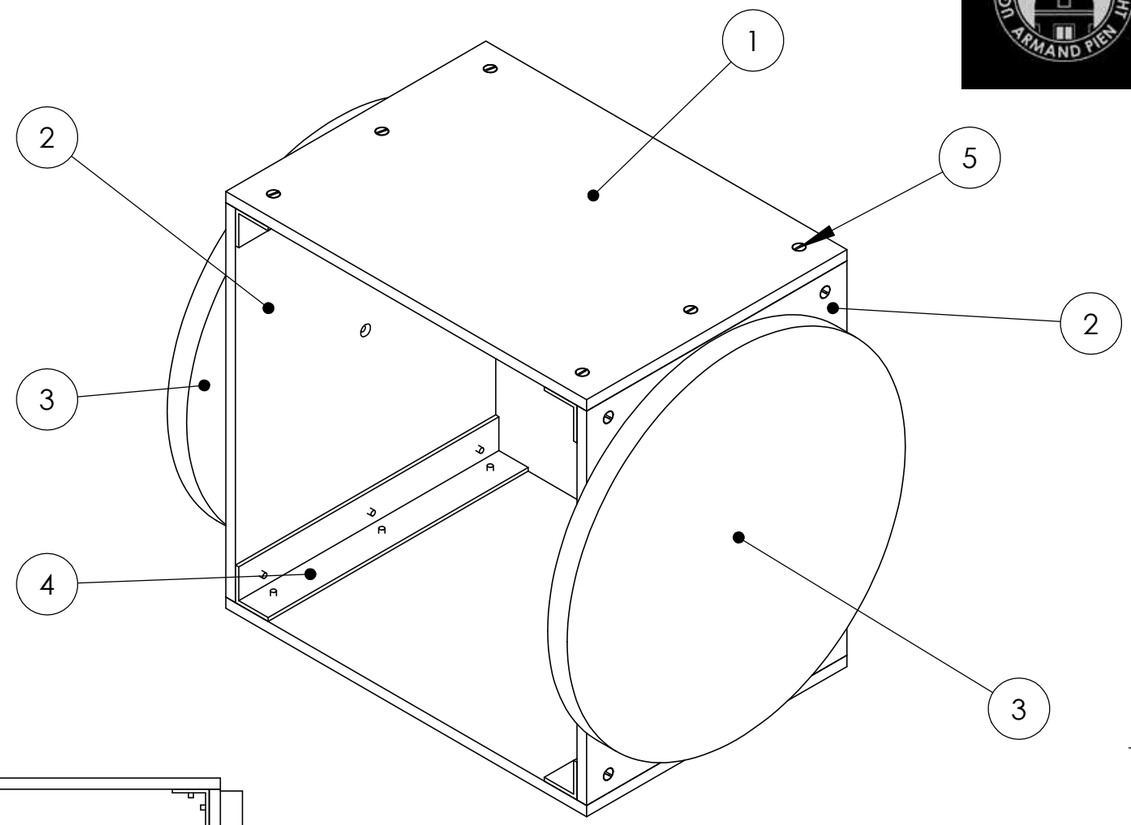

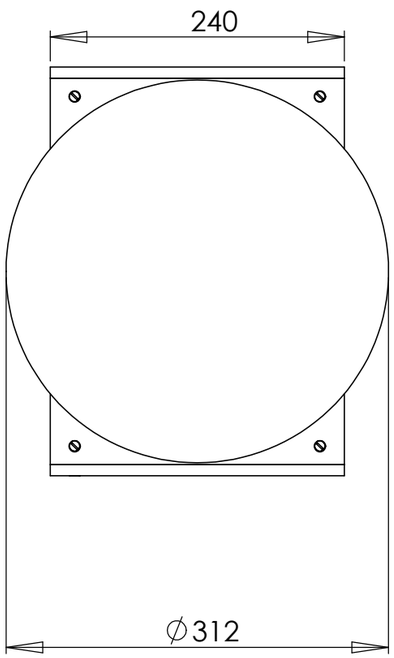

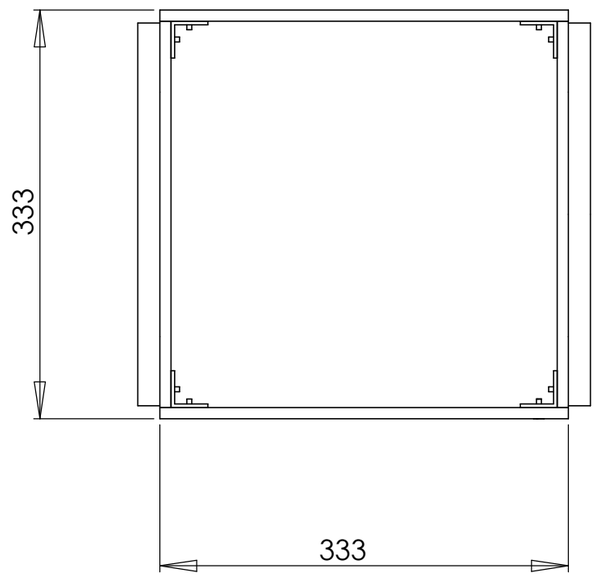

UNLESS OTHERWISE SPECIFIED:
DIMENSIONS ARE IN MILLIMETERS
SURFACE FINISH:
TOLERANCES:
LINEAR: DIN ISO 2768-m
ANGULAR:

Universiteit Gent
Vakgroep Fysica & Sterrenkunde
Krijgslaan 281 S9 B-9000 Gent BELGIUM
+32 (0)9 264 47 74

	DRAWN :
NAME	GW
DATE	2/10/2011
FINISH:	Schilderen Wit
MATERIAL:	Multiplex/GreenMDF

TITLE:

Buishouder V4

DWG NO. Buishouder V4

A3

www.kijkerbouw.be

SCALE:1:5

SHEET 1 OF 1

SolidWorks Student License
Academic Use Only

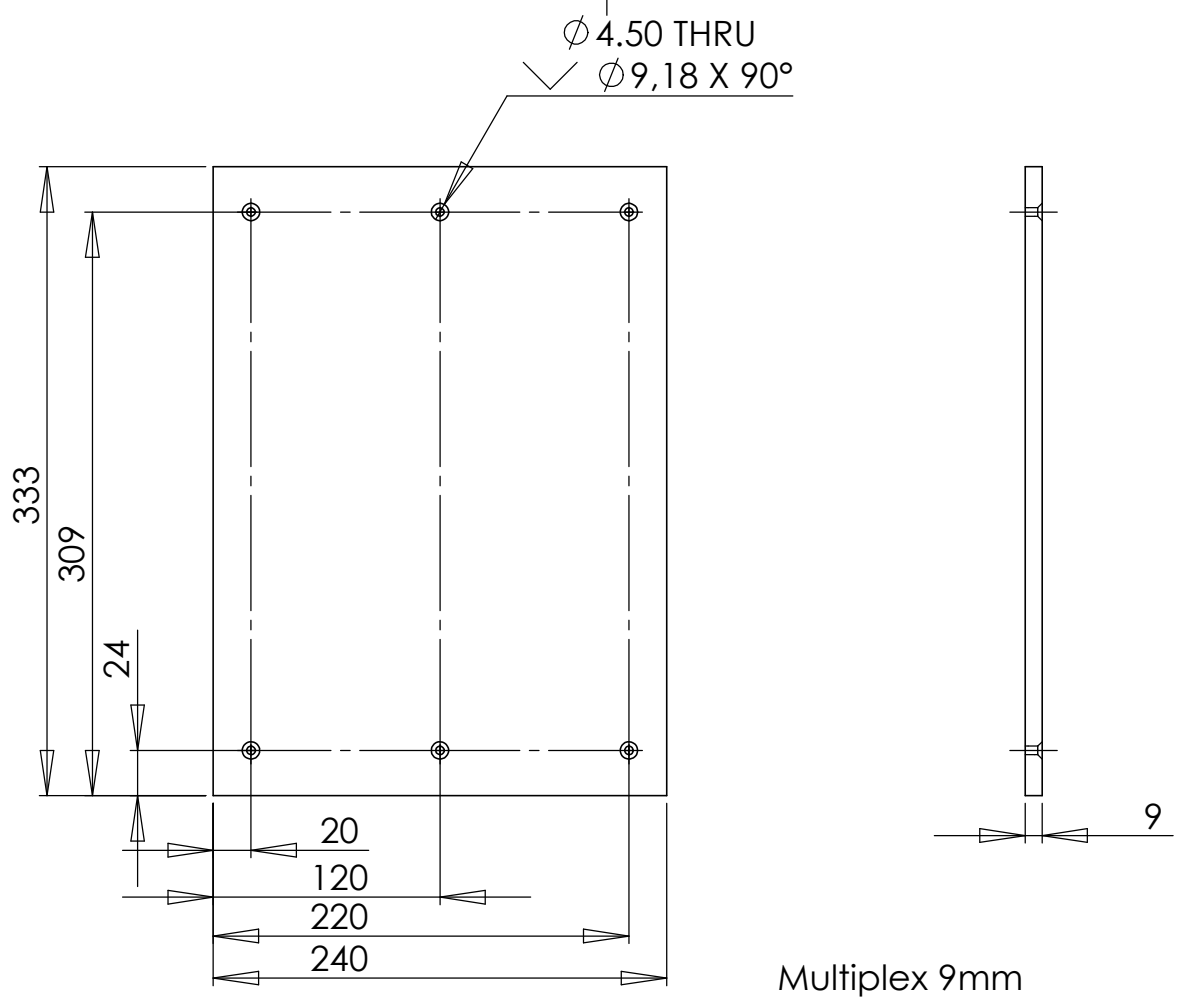

Multiplex 9mm

UNLESS OTHERWISE SPECIFIED:
DIMENSIONS ARE IN MILLIMETERS
SURFACE FINISH:
TOLERANCES:
LINEAR: DIN ISO 2768-m
ANGULAR:

Universiteit Gent
Vakgroep Fysica & Sterrenkunde
Krijgslaan 281 S9 B-9000 Gent BELGIUM
+32 (0)9 264 47 74

DRAWN :	
NAME	GW
DATE	27-9-11
FINISH:	Schilderen Wit
MATERIAL:	Multiplex 9mm

TITLE:

Zijplank klembak

DWG NO. buishouder bovenkant

A4

www.kijkerbouw.be

SCALE:1:4

SHEET 1 OF 1

SolidWorks Student License
Academic Use Only

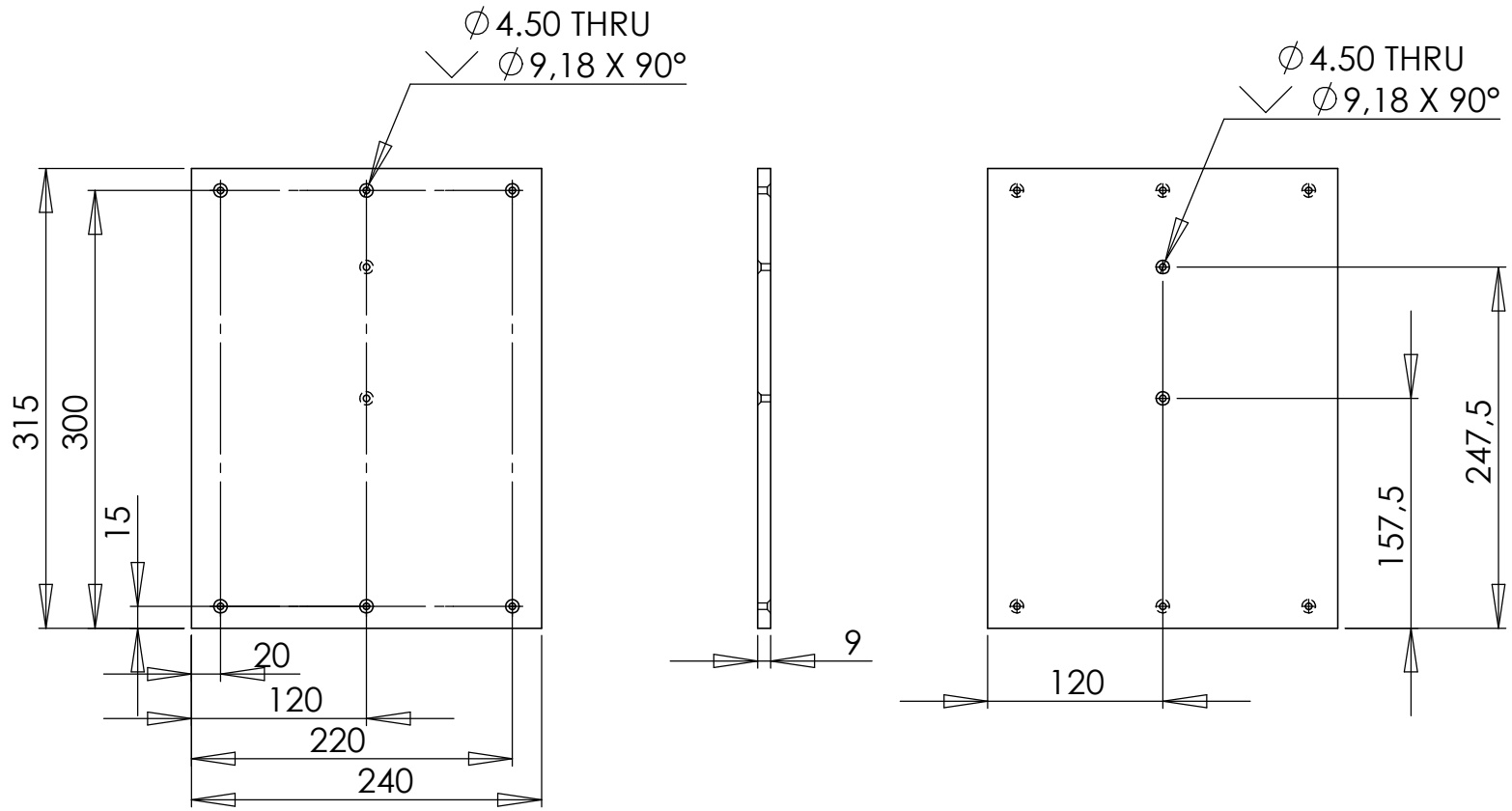

UNLESS OTHERWISE SPECIFIED:
DIMENSIONS ARE IN MILLIMETERS
SURFACE FINISH:
TOLERANCES:
LINEAR: DIN ISO 2768-m
ANGULAR:

Universiteit Gent
Vakgroep Fysica & Sterrenkunde
Krijgslaan 281 S9 B-9000 Gent BELGIUM
+32 (0)9 264 47 74

DRAWN :	
NAME	GW
DATE	27-9-11
FINISH:	Schilderen Wit
MATERIAL:	Multiplex 9mm

TITLE:

Zijkant Klembak

DWG NO. buishouder zijkant

A4

www.kijkerbouw.be

SCALE:1:4

SHEET 1 OF 1

SolidWorks Student License
Academic Use Only

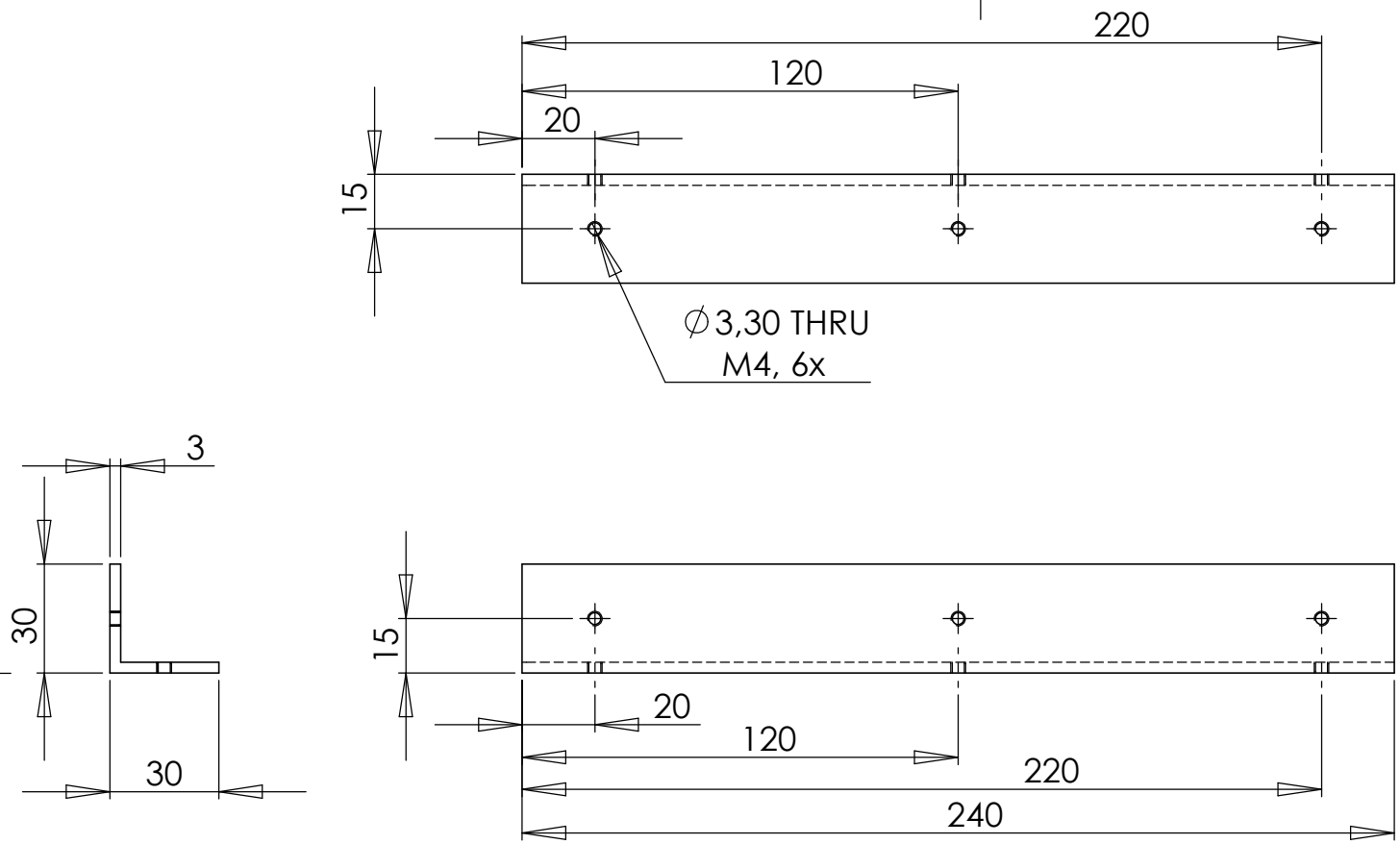

UNLESS OTHERWISE SPECIFIED:
DIMENSIONS ARE IN MILLIMETERS
SURFACE FINISH:
TOLERANCES:
LINEAR: DIN ISO 2768-m
ANGULAR:

Universiteit Gent
Vakgroep Fysica & Sterrenkunde
Krijgslaan 281 S9 B-9000 Gent BELGIUM
+32 (0)9 264 47 74

DRAWN :	
NAME	GW
DATE	24-10-11
FINISH:	Schilderen Wit
MATERIAL:	Alu L-profiel 30x30x3mm

TITLE:

Hoekverbinding Houder

DWG NO. Buishouder hoekprofiel

A4

www.kijkerbouw.be

SCALE:1:2

SHEET 1 OF 1

SolidWorks Student License
Academic Use Only

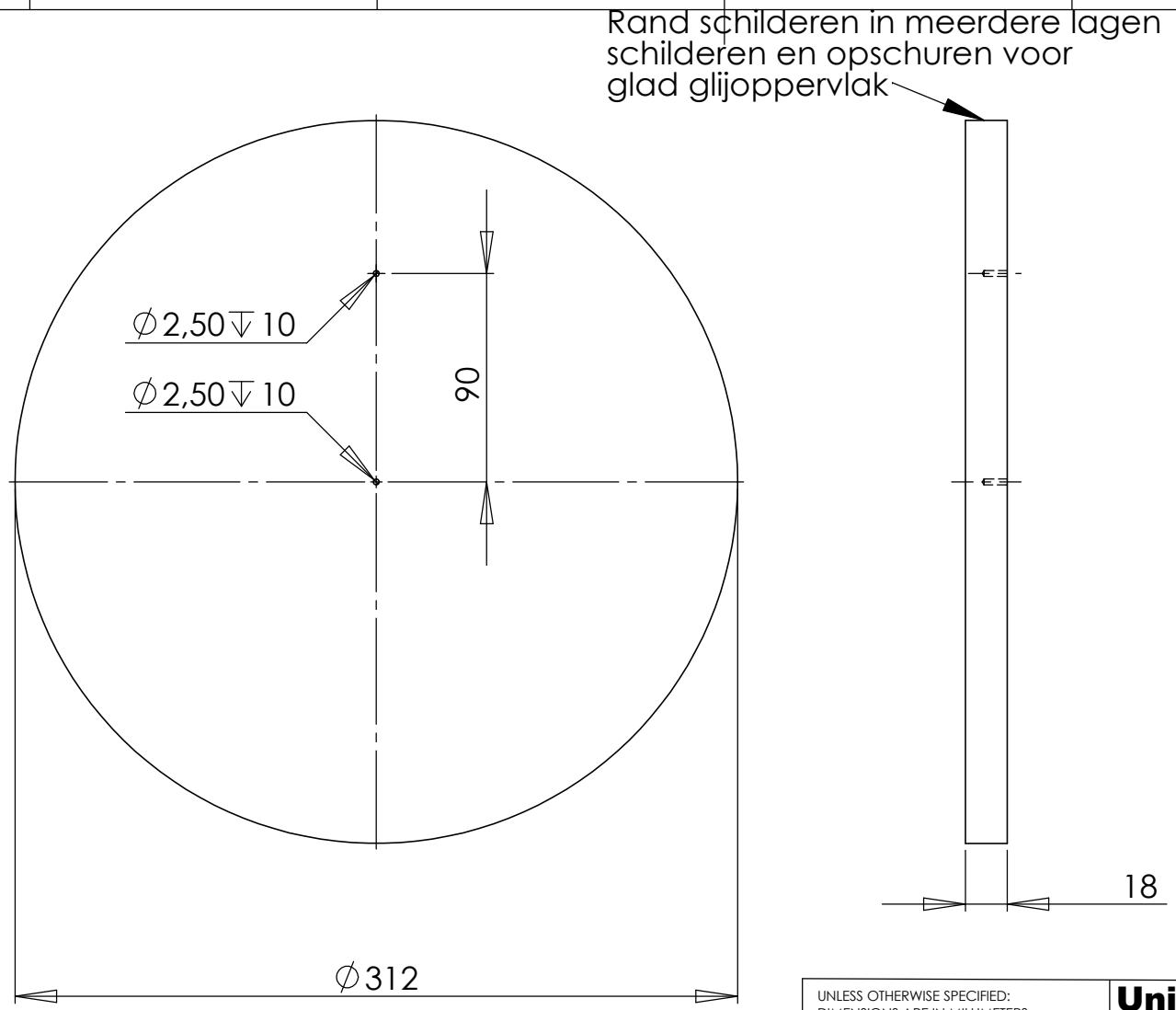

UNLESS OTHERWISE SPECIFIED:
DIMENSIONS ARE IN MILLIMETERS
SURFACE FINISH:
TOLERANCES:
LINEAR: DIN ISO 2768-m
ANGULAR:

Universiteit Gent
Vakgroep Fysica & Sterrenkunde
Krijgslaan 281 S9 B-9000 Gent BELGIUM
+32 (0)9 264 47 74

DRAWN :	
NAME	GW
DATE	24-11-09
FINISH:	Schilderen Wit
MATERIAL:	Multiplex 15mm

TITLE:

Declinatie draaischijf 27cm

DWG NO. DEC draaischijf V4

A4

www.kijkerbouw.be

SCALE:1:3

SHEET 1 OF 1

SolidWorks Student License
Academic Use Only

ITEM NO.	PART NUMBER	DESCRIPTION	QTY.
1	Basis Spiegelcel V4	Basisplaat spiegelcel	1
2	spiegeldrager V4	Spiegeldrager 27cm	1
3	fused mirror 27cm		1
4	inschroefmoer M6		6
5	Support Arm		3
6	spiegelcel zijsteun 27cm V4	Zijsteun speigel 27cm	3
7	ISO 4762 M6 x 40 --- 24N		3
8	ISO 4762 M6 x 30 --- 30N		3
9	klem as	Klemming pivot as	6

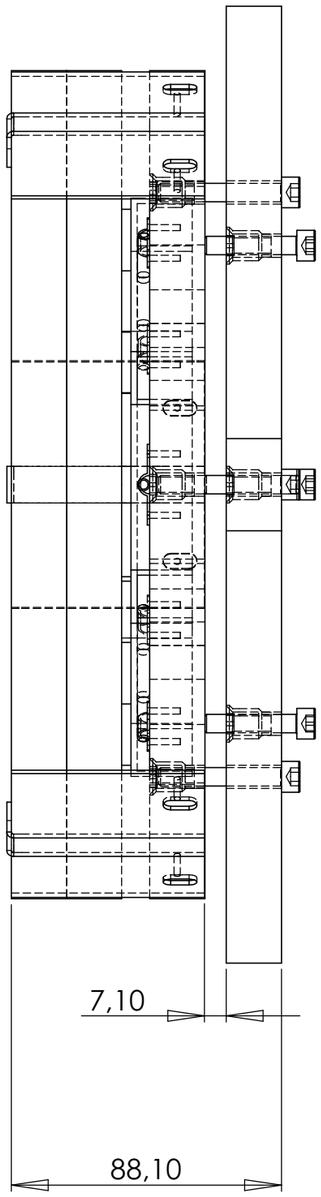

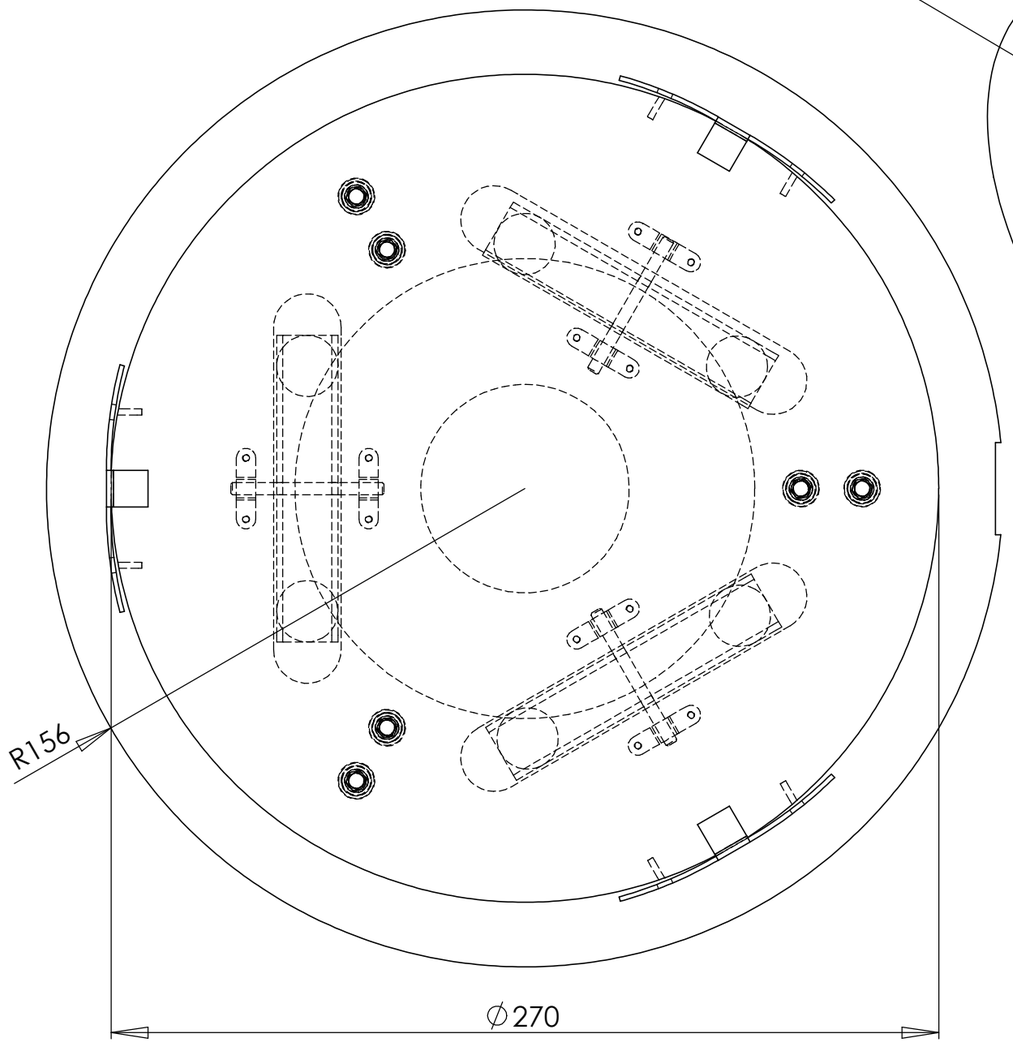

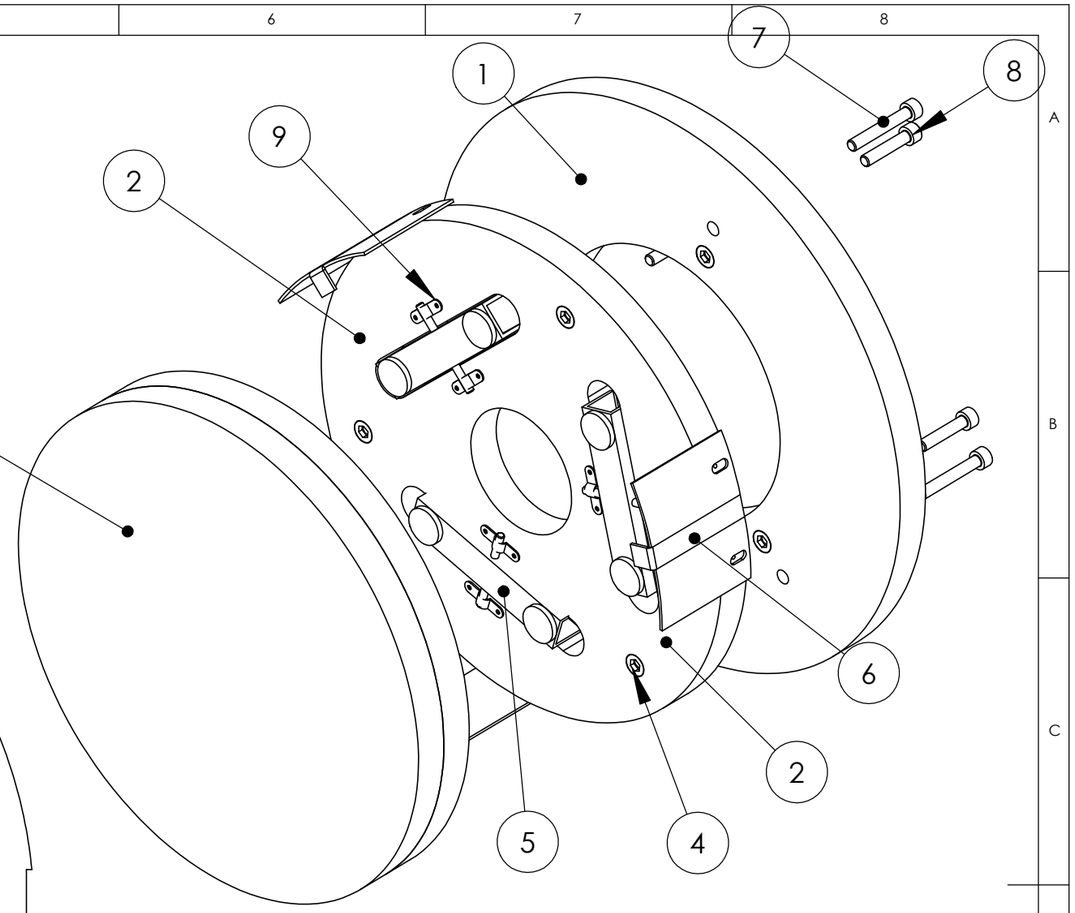

UNLESS OTHERWISE SPECIFIED:
DIMENSIONS ARE IN MILLIMETERS
SURFACE FINISH:
TOLERANCES:
LINEAR: DIN ISO 2768-m
ANGULAR:

Universiteit Gent
Vakgroep Fysica & Sterrenkunde
Krijgslaan 281 S9 B-9000 Gent BELGIUM
+32 (0)9 264 47 74

	DRAWN :
NAME	GW
DATE	20-10-11
FINISH:	
MATERIAL:	

TITLE:

Spiegelcel V4

DWG NO. Spiegelcel V4 — A3

www.kijkerbouw.be

SCALE:1:2 — SHEET 1 OF 1

SolidWorks Student License
Academic Use Only

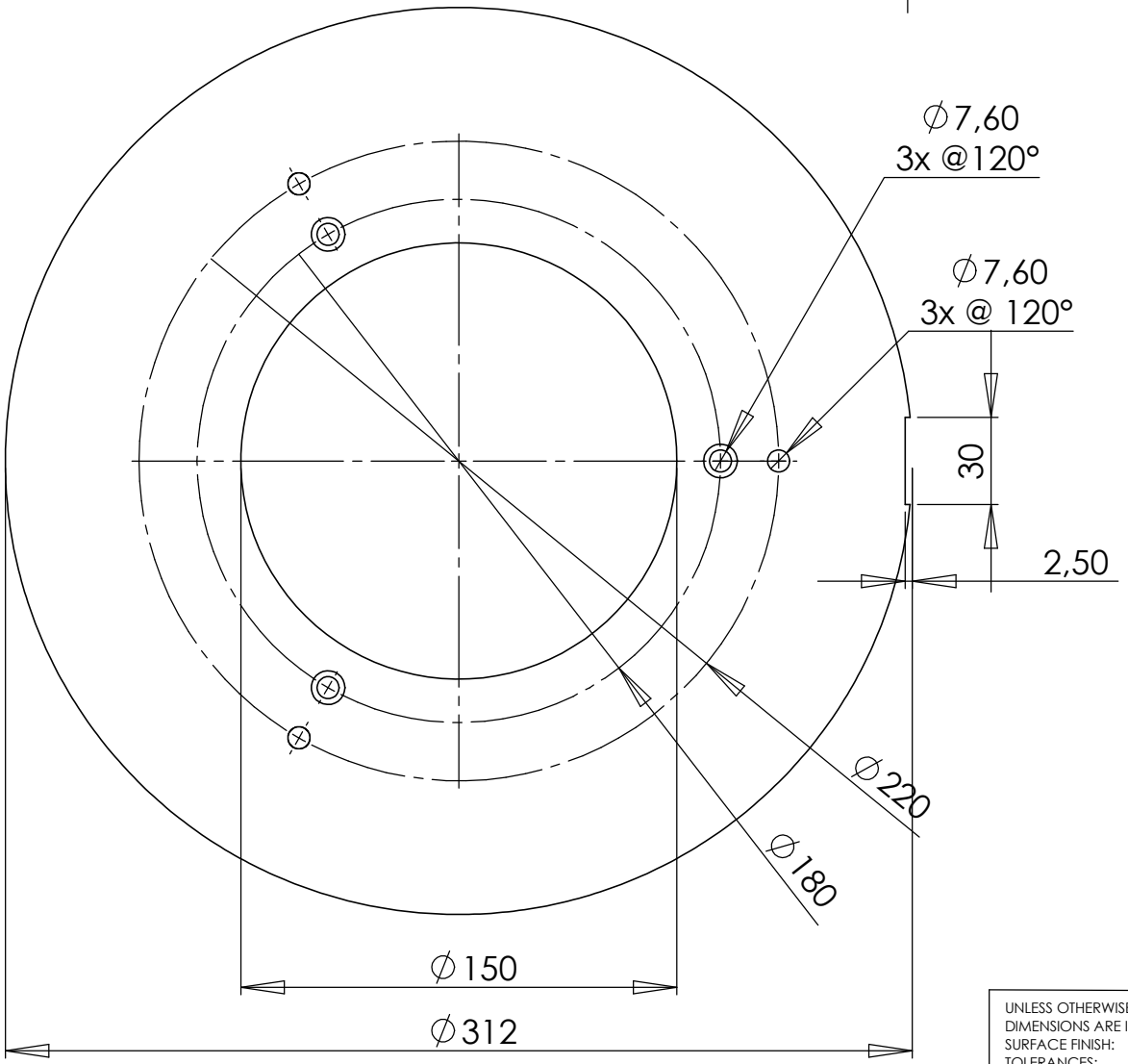

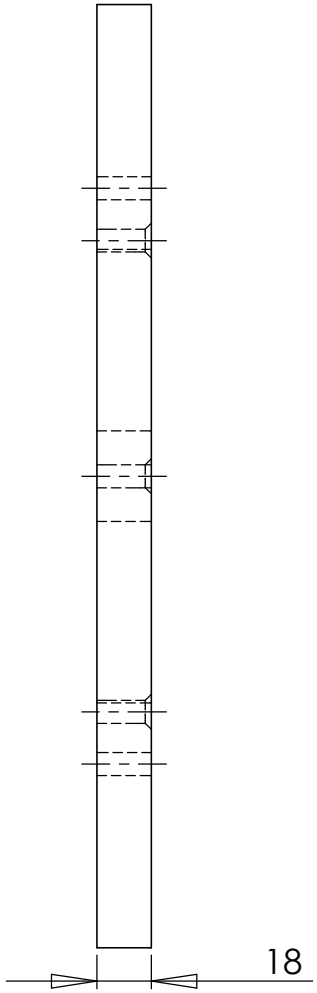

UNLESS OTHERWISE SPECIFIED:
DIMENSIONS ARE IN MILLIMETERS
SURFACE FINISH:
TOLERANCES:
LINEAR: DIN ISO 2768-m
ANGULAR:

Universiteit Gent
Vakgroep Fysica & Sterrenkunde
Krijgslaan 281 S9 B-9000 Gent BELGIUM
+32 (0)9 264 47 74

DRAWN :	
NAME	GW
DATE	24-10-11
FINISH:	Zwart schilderen
MATERIAL:	MDF Groen 18mm

TITLE:

Basisplaat spiegelcel

DWG NO. Basis Spiegelcel V4

A4

www.kijkerbouw.be

SCALE:1:2.5

SHEET 1 OF 1

SolidWorks Student License
Academic Use Only

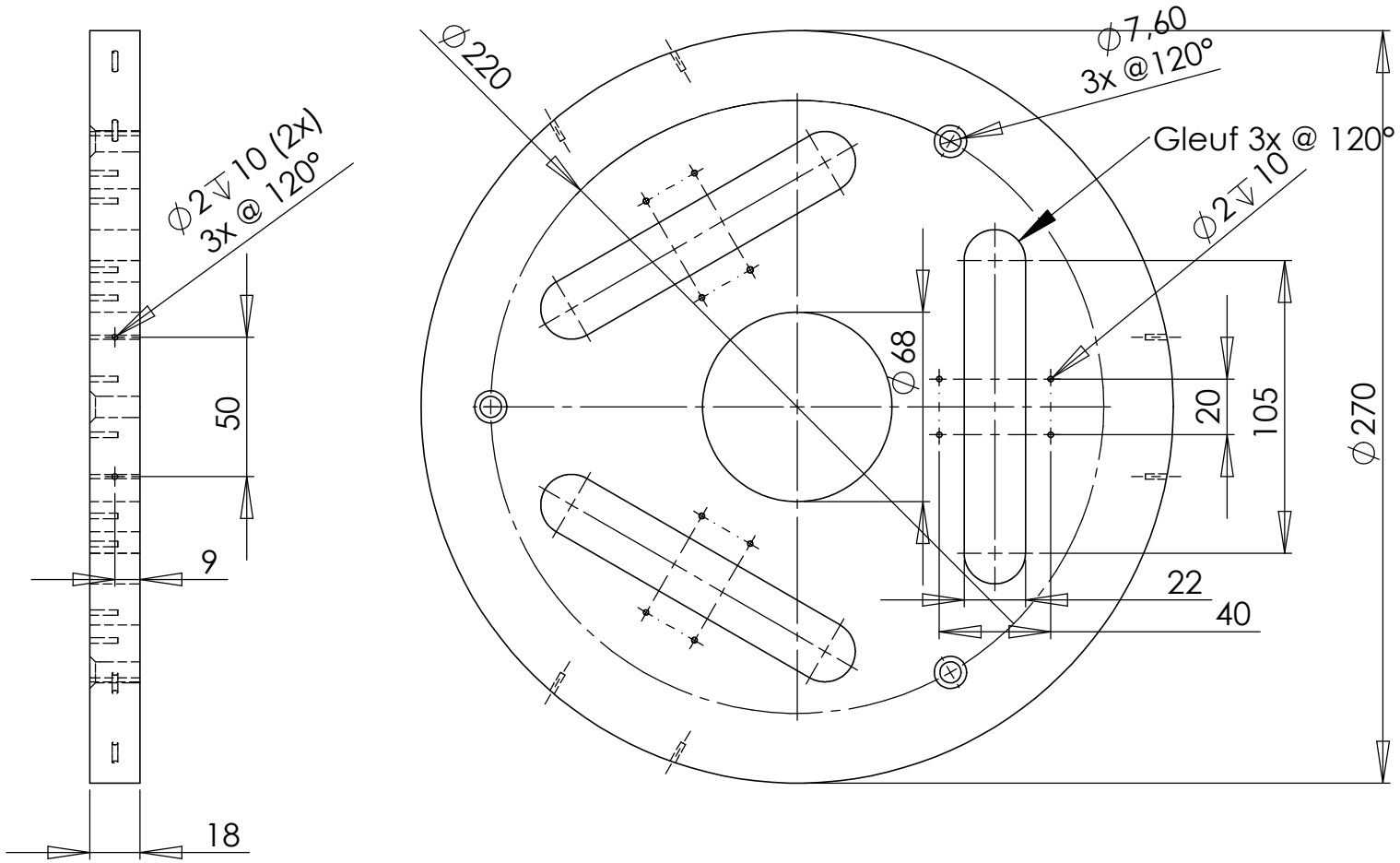

UNLESS OTHERWISE SPECIFIED:
DIMENSIONS ARE IN MILLIMETERS
SURFACE FINISH:
TOLERANCES:
LINEAR: DIN ISO 2768-m
ANGULAR:

Universiteit Gent
Vakgroep Fysica & Sterrenkunde
Krijgslaan 281 S9 B-9000 Gent BELGIUM
+32 (0)9 264 47 74

DRAWN :	
NAME	GW
DATE	24-10-11
FINISH:	Zwart schilderen
MATERIAL:	MDF Groen 18mm

TITLE:

Spiegeldrager 27cm

DWG NO. spiegeldrager V4

A4

www.kijkerbouw.be

SCALE:1:2.5

SHEET 1 OF 1

SolidWorks Student License
Academic Use Only

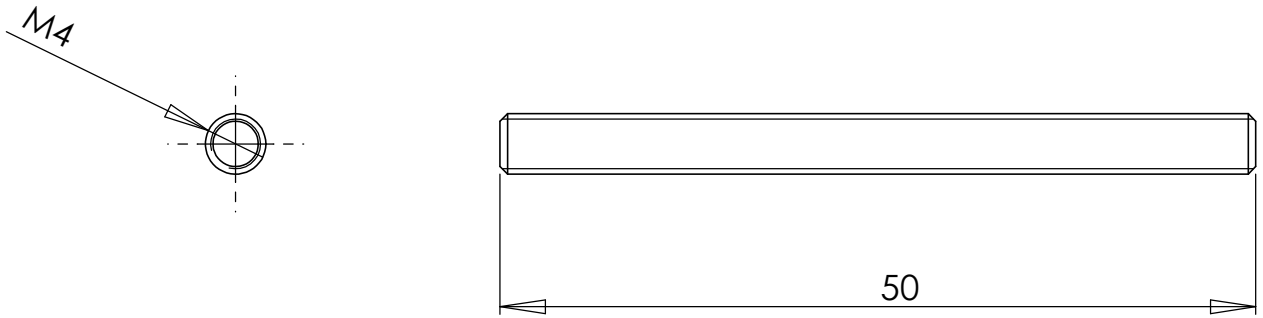

UNLESS OTHERWISE SPECIFIED:
DIMENSIONS ARE IN MILLIMETERS
SURFACE FINISH:
TOLERANCES:
LINEAR: DIN ISO 2768-m
ANGULAR:

Universiteit Gent
Vakgroep Fysica & Sterrenkunde
Krijgslaan 281 S9 B-9000 Gent BELGIUM
+32 (0)9 264 47 74

DRAWN :	
NAME	GW
DATE	24-10-11
FINISH:	Geen
MATERIAL:	Draadstang M4

TITLE:

Schommel as

DWG NO. pivot shaft

A4

www.kijkerbouw.be

SCALE:2:1

SHEET 1 OF 1

SolidWorks Student License
Academic Use Only

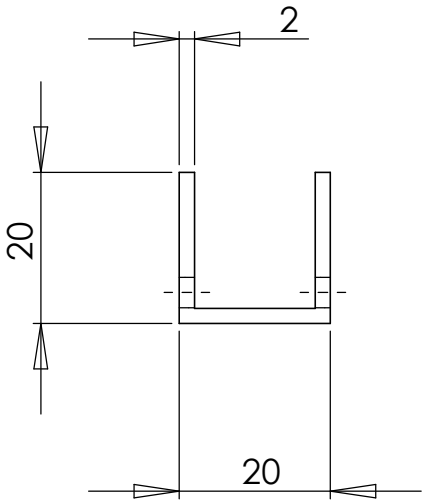

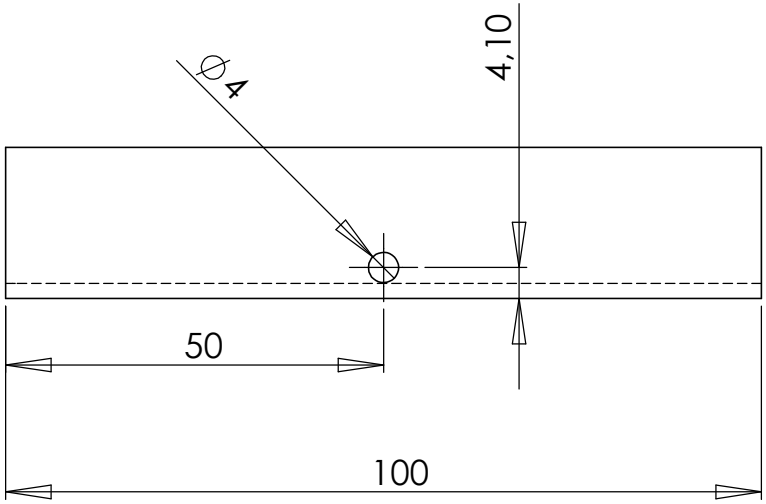

UNLESS OTHERWISE SPECIFIED:
DIMENSIONS ARE IN MILLIMETERS
SURFACE FINISH:
TOLERANCES:
LINEAR: DIN ISO 2768-m
ANGULAR:

Universiteit Gent
Vakgroep Fysica & Sterrenkunde
Krijgslaan 281 S9 B-9000 Gent BELGIUM
+32 (0)9 264 47 74

DRAWN :	
NAME	GW
DATE	24-10-11
FINISH:	Geen
MATERIAL:	Alu U-profiel 20x20x2mm

TITLE:

Draagarm spiegel

DWG NO. pivor arm

A4

www.kijkerbouw.be

SCALE:1:1

SHEET 1 OF 1

SolidWorks Student License
Academic Use Only

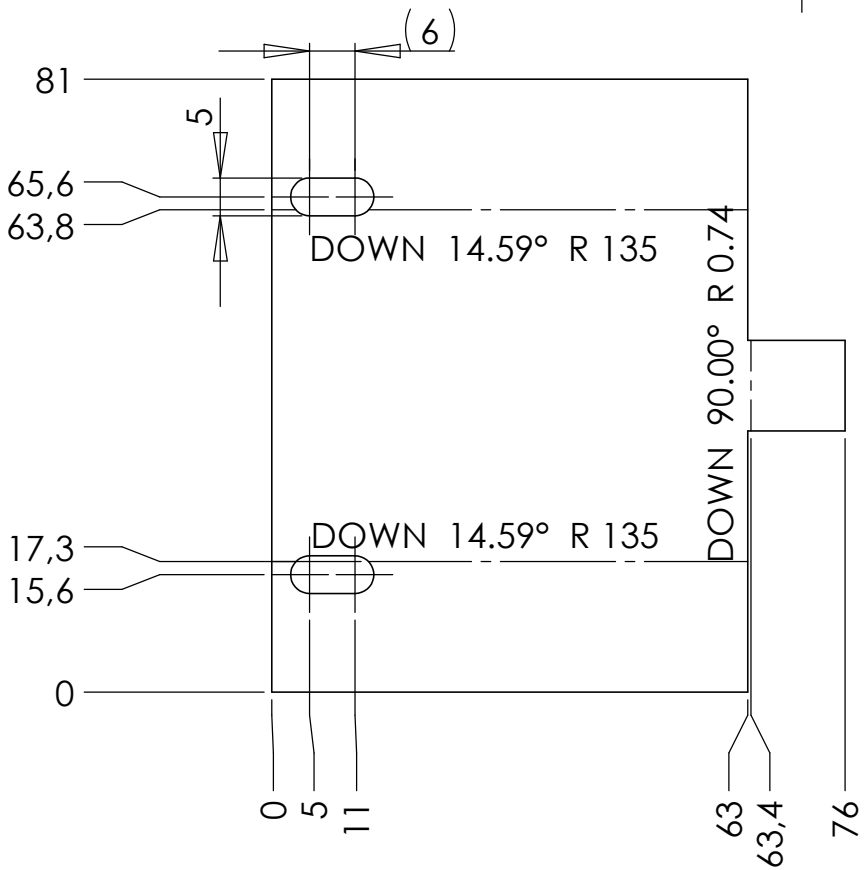

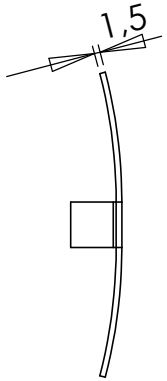

KANTEN BREKEN !

UNLESS OTHERWISE SPECIFIED:
DIMENSIONS ARE IN MILLIMETERS
SURFACE FINISH:
TOLERANCES:
LINEAR: DIN ISO 2768-m
ANGULAR:

Universiteit Gent
Vakgroep Fysica & Sterrenkunde
Krijgslaan 281 S9 B-9000 Gent BELGIUM
+32 (0)9 264 47 74

DRAWN :	
NAME	GW
DATE	24-11-09
FINISH:	Zwart schilderen
MATERIAL:	Alu plaat 2mm

TITLE:

Zijsteun speigel 27cm

DWG NO. spiegelcel zijsteun 27cm V4

A4

www.kijkerbouw.be

SCALE:1:1

SHEET 1 OF 1

SolidWorks Student License
Academic Use Only

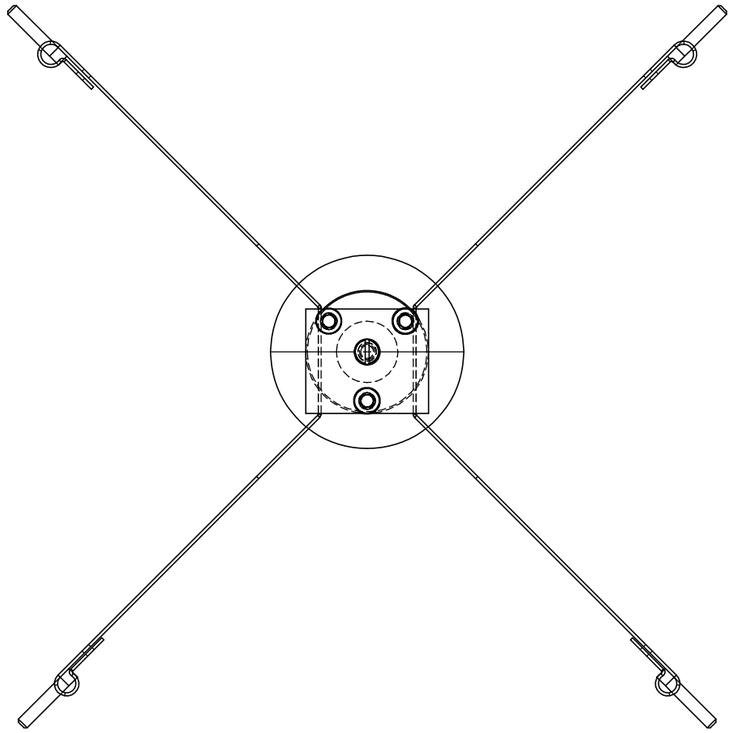

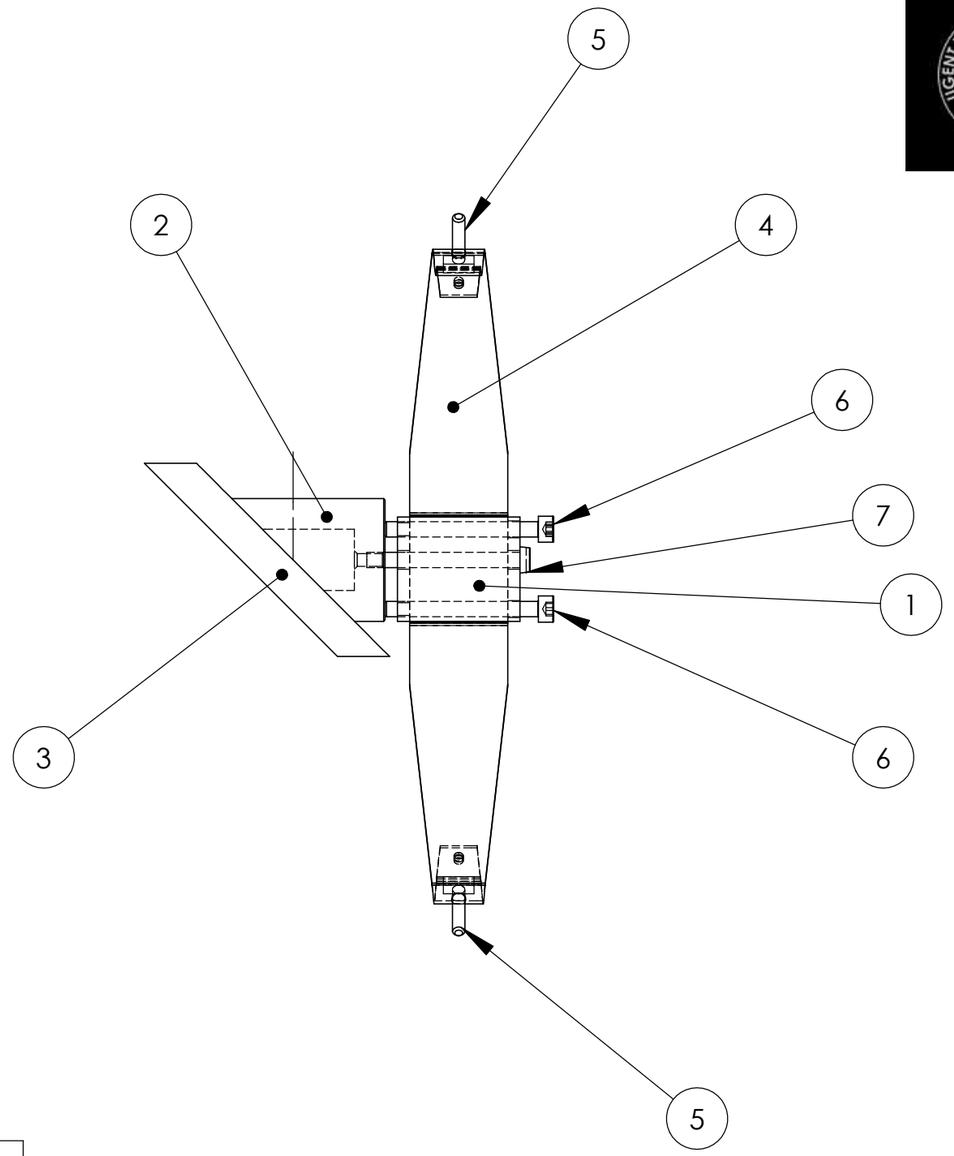

ITEM NO.	PART NUMBER	DESCRIPTION	QTY.
1	spider basis	Basisblok spider	1
2	secundaire support	Montageblok secundaire spiegel	1
3	secundaire spiegel 63mm		1
4	spider vane V4	Spider vleugel	2
5	spoder vijs	Opspanvijs spider	4
6	ISO 4762 M5 x 50 --- 22N		3
7	ISO 1207 - M5 x 50 --- 38N		1

UNLESS OTHERWISE SPECIFIED:
DIMENSIONS ARE IN MILLIMETERS
SURFACE FINISH:
TOLERANCES:
LINEAR: DIN ISO 2768-m
ANGULAR:

Universiteit Gent
Vakgroep Fysica & Sterrenkunde
Krijgslaan 281 S9 B-9000 Gent BELGIUM
+32 (0)9 264 47 74

	DRAWN :
NAME	GW
DATE	25-10-11
FINISH:	

TITLE:

Steun Secundaire spiegel

MATERIAL:

DWG NO. spider V4

A3

www.kijkerbouw.be

SCALE:1:2

SHEET 1 OF 1

SolidWorks Student License
Academic Use Only

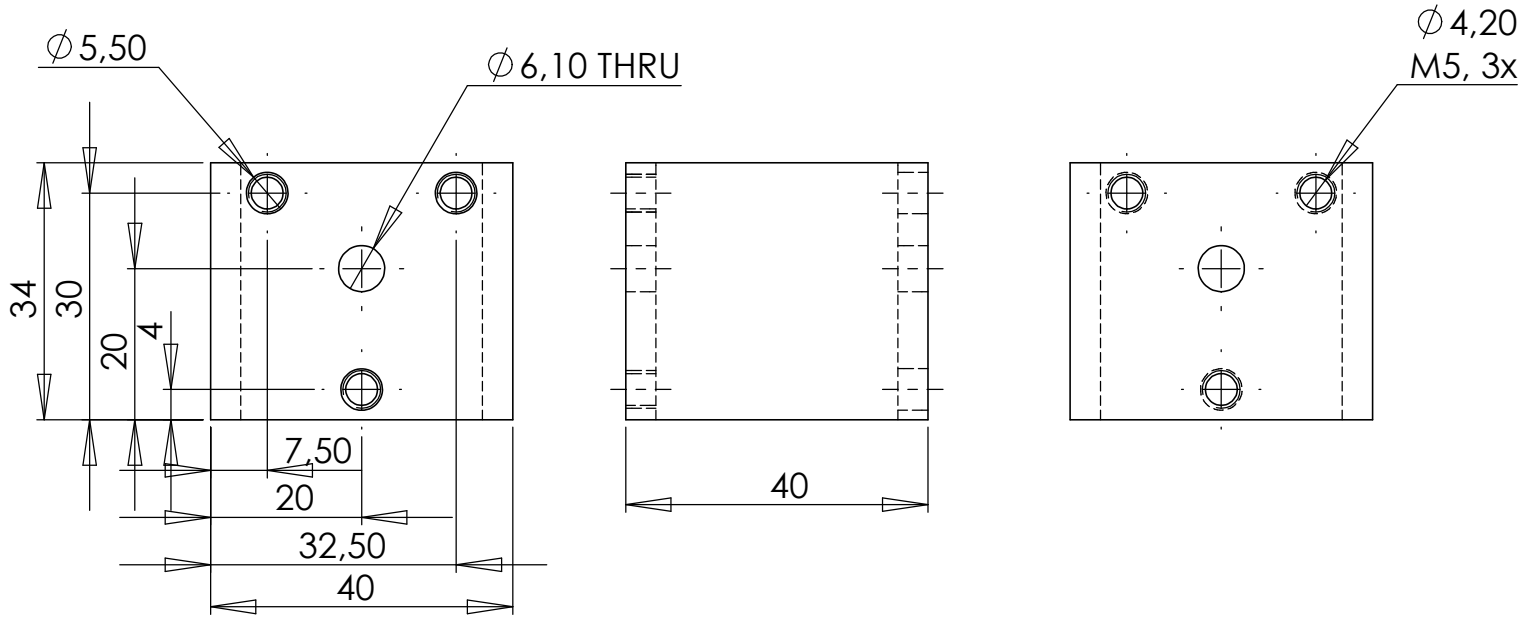

UNLESS OTHERWISE SPECIFIED:
DIMENSIONS ARE IN MILLIMETERS
SURFACE FINISH:
TOLERANCES:
LINEAR: DIN ISO 2768-m
ANGULAR:

Universiteit Gent
Vakgroep Fysica & Sterrenkunde
Krijgslaan 281 S9 B-9000 Gent BELGIUM
+32 (0)9 264 47 74

DRAWN :	
NAME	GW
DATE	25-10-11
FINISH:	Schilderen Zwart
MATERIAL:	Alu buis 40x40x4

TITLE:

Basisblok spider

DWG NO. spider basis

A4

www.kijkerbouw.be

SCALE:1:1

SHEET 1 OF 1

SolidWorks Student License
Academic Use Only

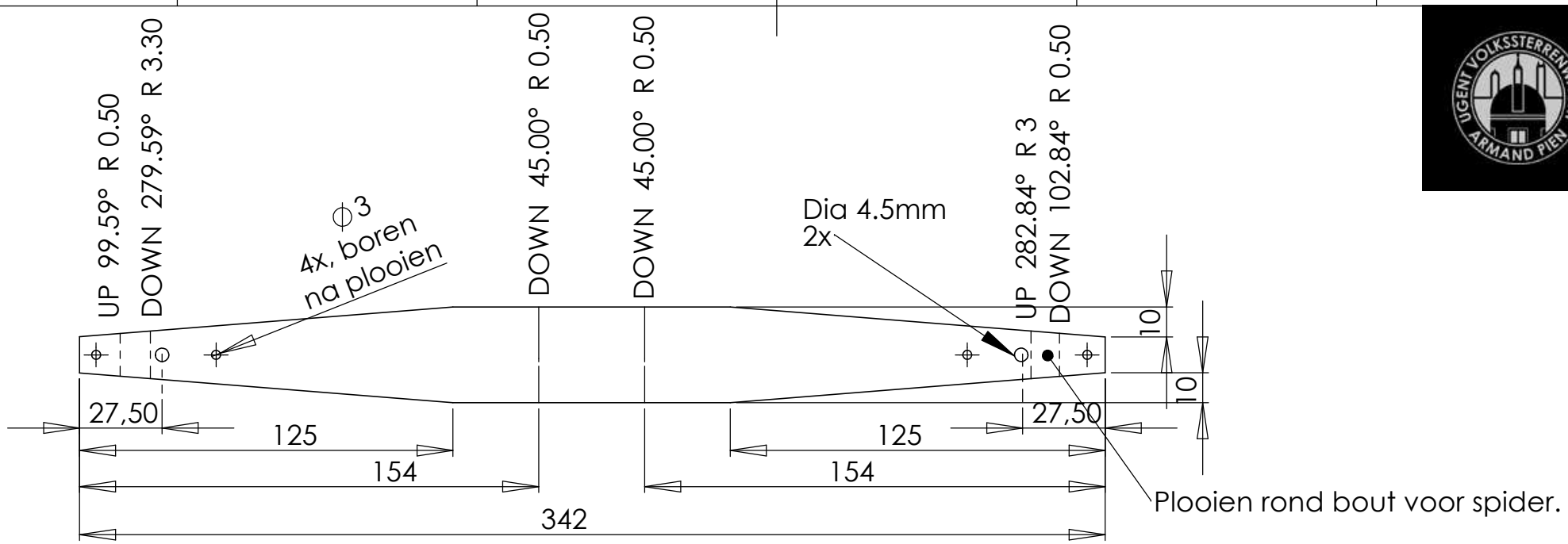

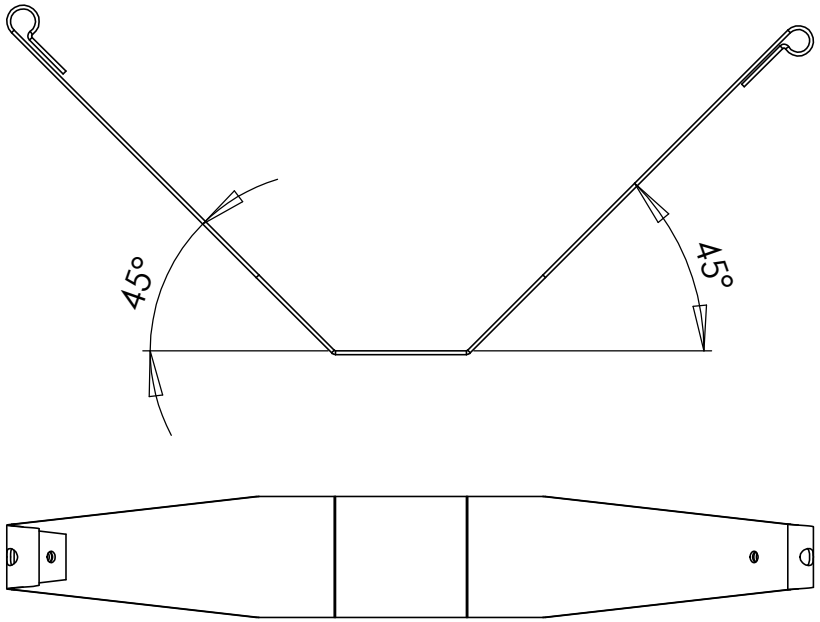

Boringen dia3 voor rivet.
Kan vervangen worden door verlijming.

UNLESS OTHERWISE SPECIFIED:
DIMENSIONS ARE IN MILLIMETERS
SURFACE FINISH:
TOLERANCES:
LINEAR: DIN ISO 2768-m
ANGULAR:

Universiteit Gent
Vakgroep Fysica & Sterrenkunde
Krijgslaan 281 S9 B-9000 Gent BELGIUM
+32 (0)9 264 47 74

DRAWN :	
NAME	GW
DATE	25-10-11
FINISH:	Schilderen zwart
MATERIAL:	Plaat O.8mm

TITLE:

Spider vleugel

DWG NO. spider vane V4

A4

www.kijkerbouw.be

SCALE:1:2

SHEET 1 OF 1

SolidWorks Student License
Academic Use Only

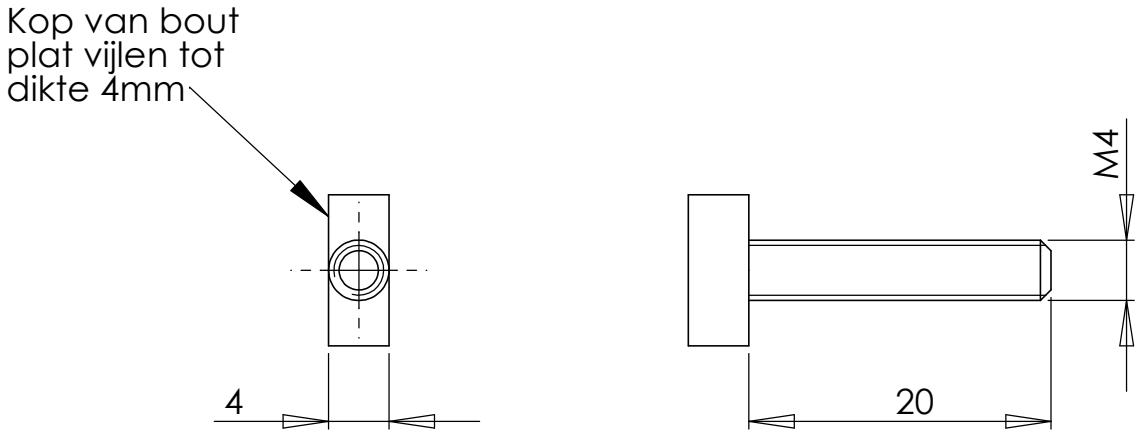

UNLESS OTHERWISE SPECIFIED:
DIMENSIONS ARE IN MILLIMETERS
SURFACE FINISH:
TOLERANCES:
LINEAR: DIN ISO 2768-m
ANGULAR:

Universiteit Gent
Vakgroep Fysica & Sterrenkunde
Krijgslaan 281 S9 B-9000 Gent BELGIUM
+32 (0)9 264 47 74

DRAWN :	
NAME	GW
DATE	25-10-11
FINISH:	Geen
MATERIAL:	Bout M4

TITLE:

Opspanvijs spider

DWG NO. spoder vijs

A4

www.kijkerbouw.be

SCALE:2:1

SHEET 1 OF 1

SolidWorks Student License
Academic Use Only

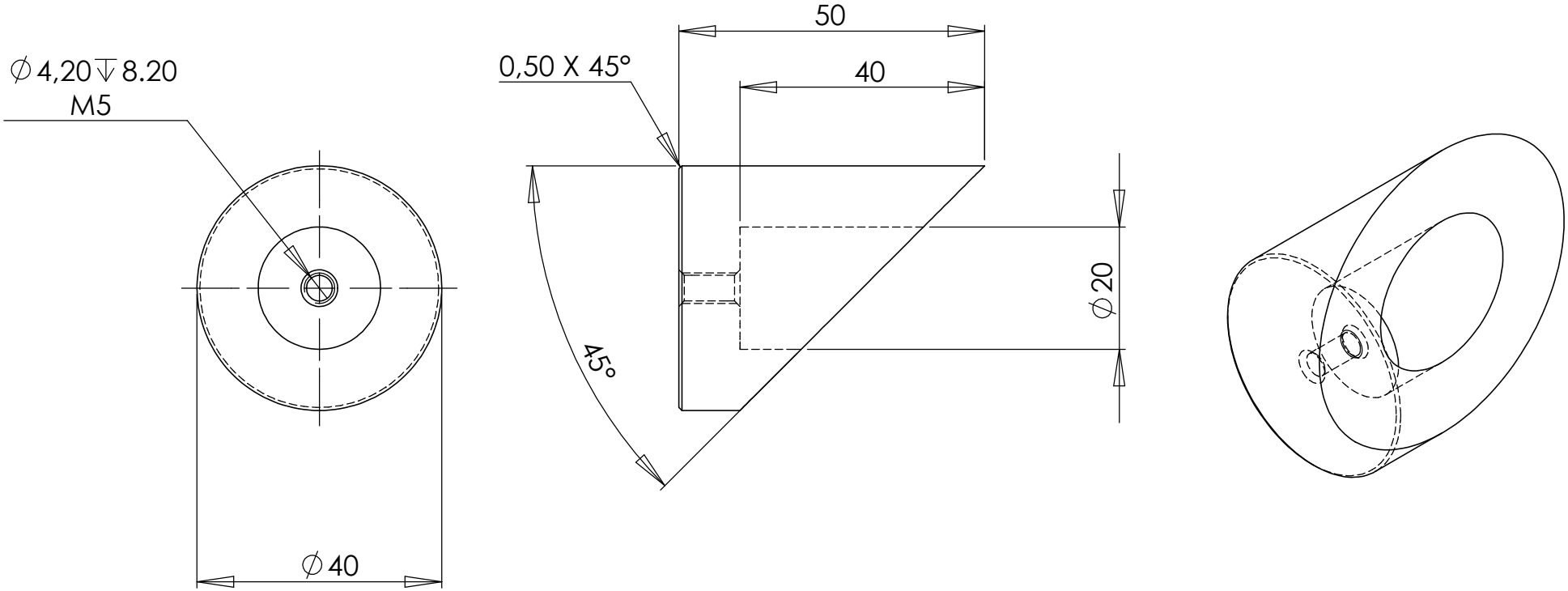

UNLESS OTHERWISE SPECIFIED:
DIMENSIONS ARE IN MILLIMETERS
SURFACE FINISH:
TOLERANCES:
LINEAR: DIN ISO 2768-m
ANGULAR:

Universiteit Gent
Vakgroep Fysica & Sterrenkunde
Krijgslaan 281 S9 B-9000 Gent BELGIUM
+32 (0)9 264 47 74

DRAWN :	
NAME	GW
DATE	25-10-11
FINISH:	Schilderen Zwart
MATERIAL:	AluCuPb Dia40

TITLE:

Montageblok secundaire spiege

DWG NO. secundaire support

A4

www.kijkerbouw.be

SCALE:1:1

SHEET 1 OF 1

SolidWorks Student License
Academic Use Only

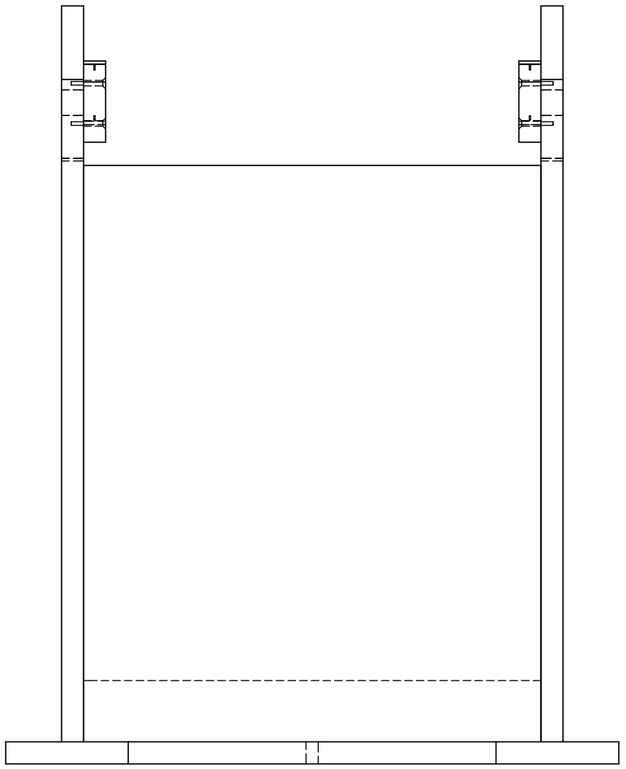

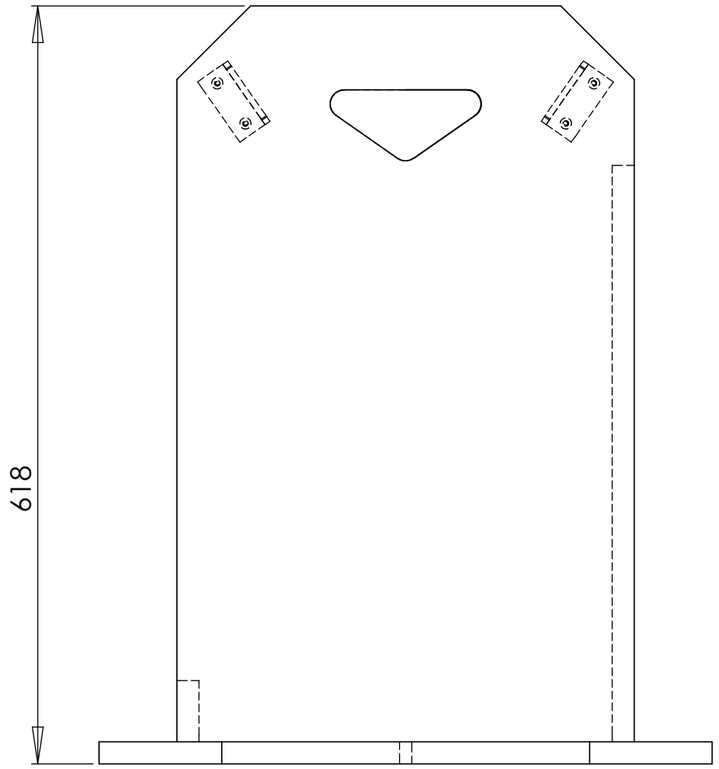

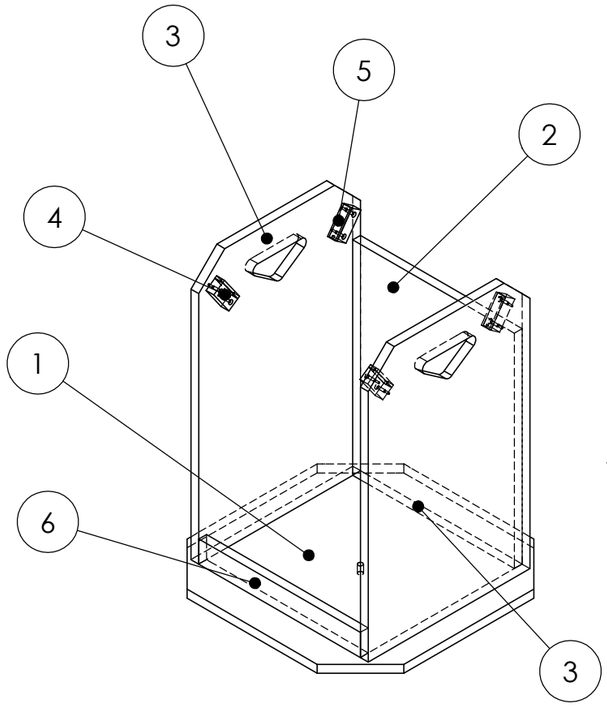

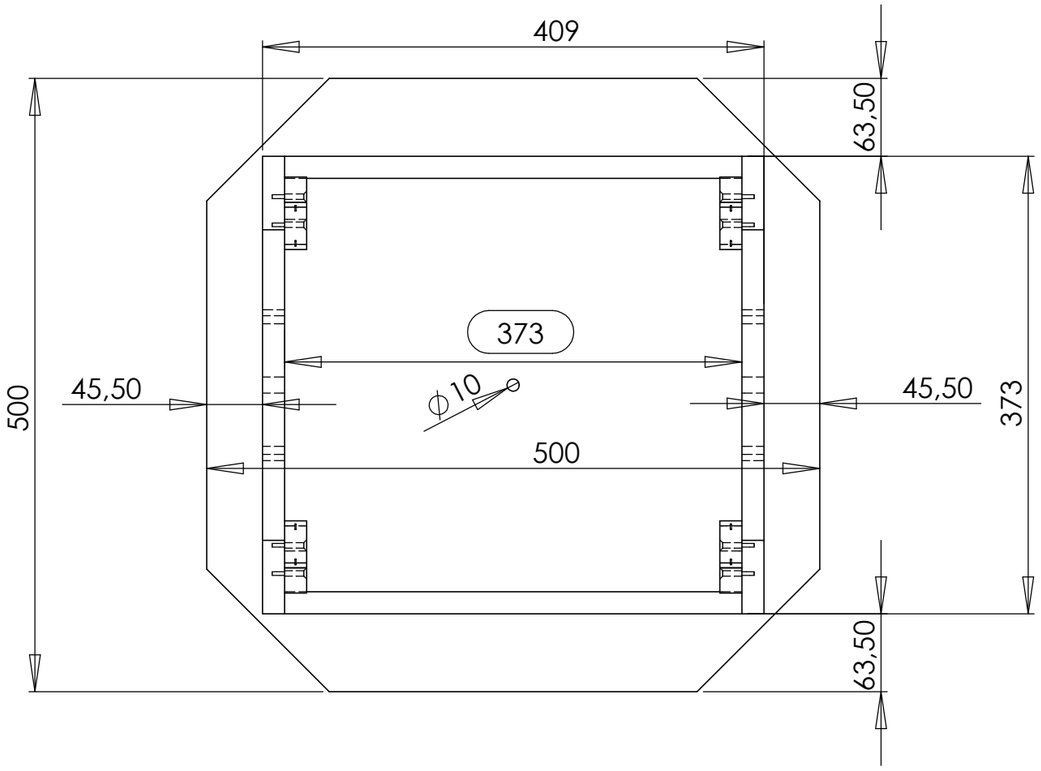

Onderdelen watervast verlijmen en schroeven

ITEM NO.	PART NUMBER	DESCRIPTION	QTY.
1	dobson onderkantkant	dobson onderkant	1
2	dobson voorkant	dobson voorkant	1
3	dobson zijkant	dobson zijkant	2
4	support teflon	Steun Teflon Pad	4
5	teflon pad	Teflon glijblok	4
6	dobson achterkant	dobson achterkant	1

UNLESS OTHERWISE SPECIFIED:
DIMENSIONS ARE IN MILLIMETERS
SURFACE FINISH:
TOLERANCES:
LINEAR: DIN ISO 2768-m
ANGULAR:

Universiteit Gent
Vakgroep Fysica & Sterrenkunde
Krijgslaan 281 S9 B-9000 Gent BELGIUM
+32 (0)9 264 47 74

	DRAWN :
NAME	GW
DATE	24-10-11
FINISH:	Schilderen Wit
MATERIAL:	MDF Groen 18mm

TITLE:

Dobsonbak

DWG. NO. dobson draaibak

A3

www.kijkerbouw.be

SCALE:1:5

SHEET 1 OF 1

SolidWorks Student License
Academic Use Only

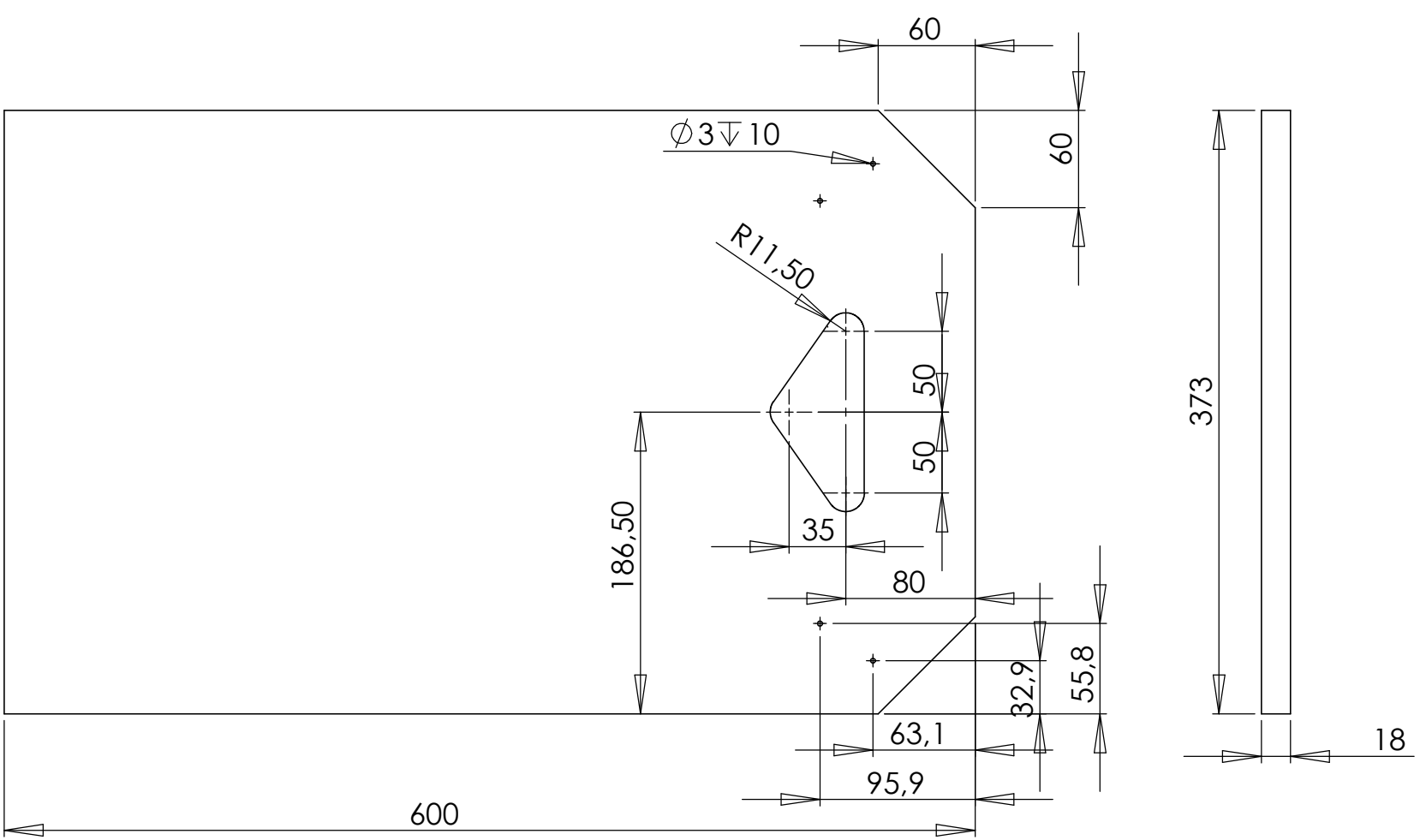

UNLESS OTHERWISE SPECIFIED:
DIMENSIONS ARE IN MILLIMETERS
SURFACE FINISH:
TOLERANCES:
LINEAR: DIN ISO 2768-m
ANGULAR:

Universiteit Gent
Vakgroep Fysica & Sterrenkunde
Krijgslaan 281 S9 B-9000 Gent BELGIUM
+32 (0)9 264 47 74

DRAWN :	
NAME	GW
DATE	24-10-11
FINISH:	Schilderen Wit
MATERIAL:	MDF Groen 18mm

TITLE:

dobson zijkant

DWG NO. dobson zijkant

A4

www.kijkerbouw.be

SCALE:1:4

SHEET 1 OF 1

SolidWorks Student License
Academic Use Only

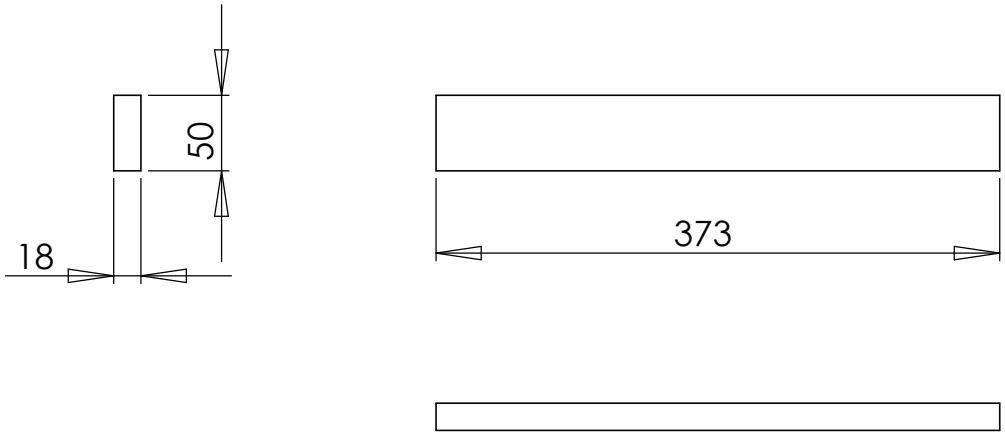

UNLESS OTHERWISE SPECIFIED:
DIMENSIONS ARE IN MILLIMETERS
SURFACE FINISH:
TOLERANCES:
LINEAR: DIN ISO 2768-m
ANGULAR:

Universiteit Gent
Vakgroep Fysica & Sterrenkunde
Krijgslaan 281 S9 B-9000 Gent BELGIUM
+32 (0)9 264 47 74

DRAWN :	
NAME	GW
DATE	24-10-11
FINISH:	Schilderen Wit
MATERIAL:	MDF Groen 18mm

TITLE:

dobson achterkant

DWG NO. dobson achterkant

A4

www.kijkerbouw.be

SCALE:1:5

SHEET 1 OF 1

SolidWorks Student License
Academic Use Only

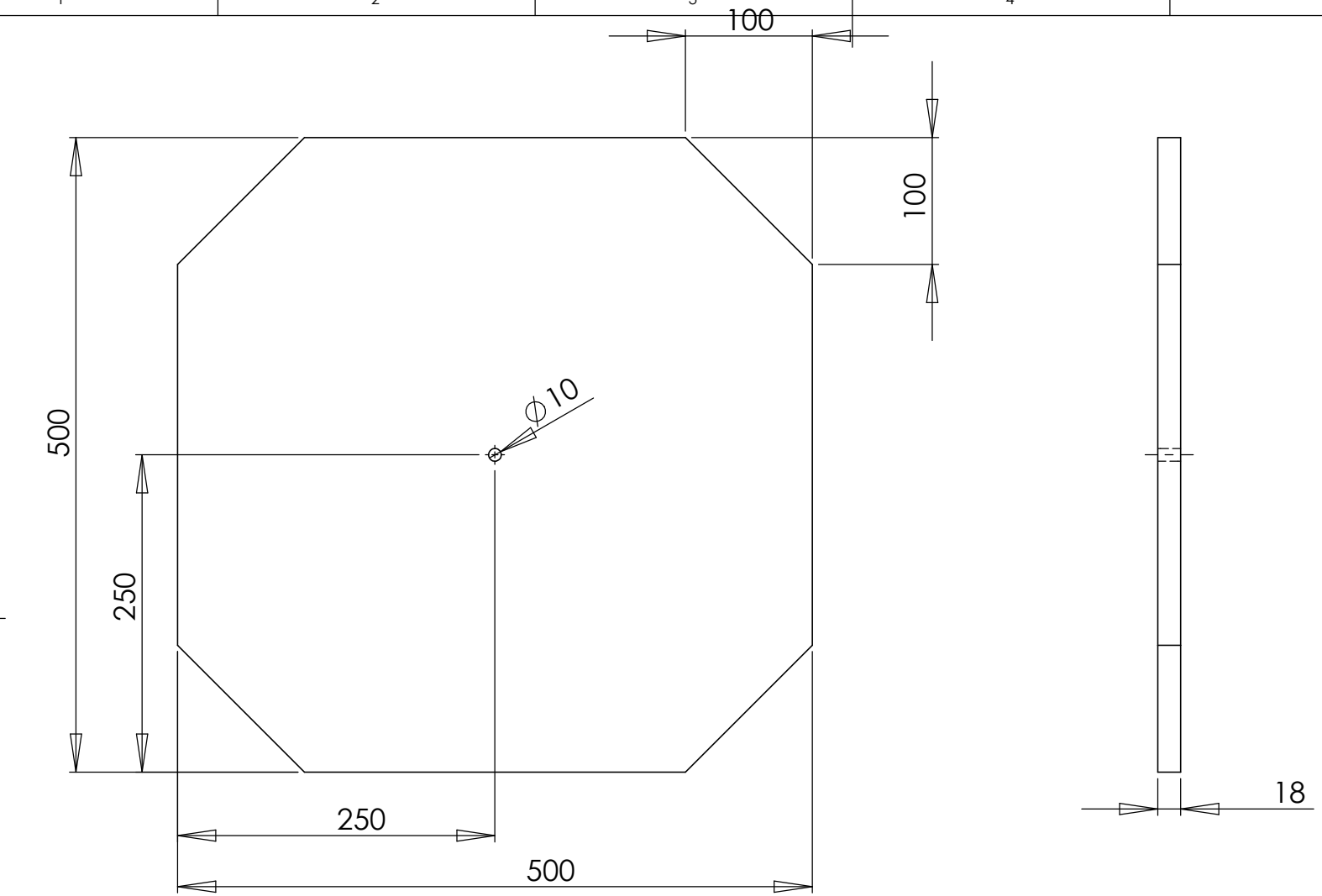

UNLESS OTHERWISE SPECIFIED:
DIMENSIONS ARE IN MILLIMETERS
SURFACE FINISH:
TOLERANCES:
LINEAR: DIN ISO 2768-m
ANGULAR:

Universiteit Gent
Vakgroep Fysica & Sterrenkunde
Krijgslaan 281 S9 B-9000 Gent BELGIUM
+32 (0)9 264 47 74

DRAWN :	
NAME	GW
DATE	24-10-11
FINISH:	Schilderen Wit
MATERIAL:	MDF Groen 18mm

TITLE:

dobson onderkant

DWG NO. dobson onderkantkant

A4

www.kijkerbouw.be

SCALE:1:5

SHEET 1 OF 1

SolidWorks Student License
Academic Use Only

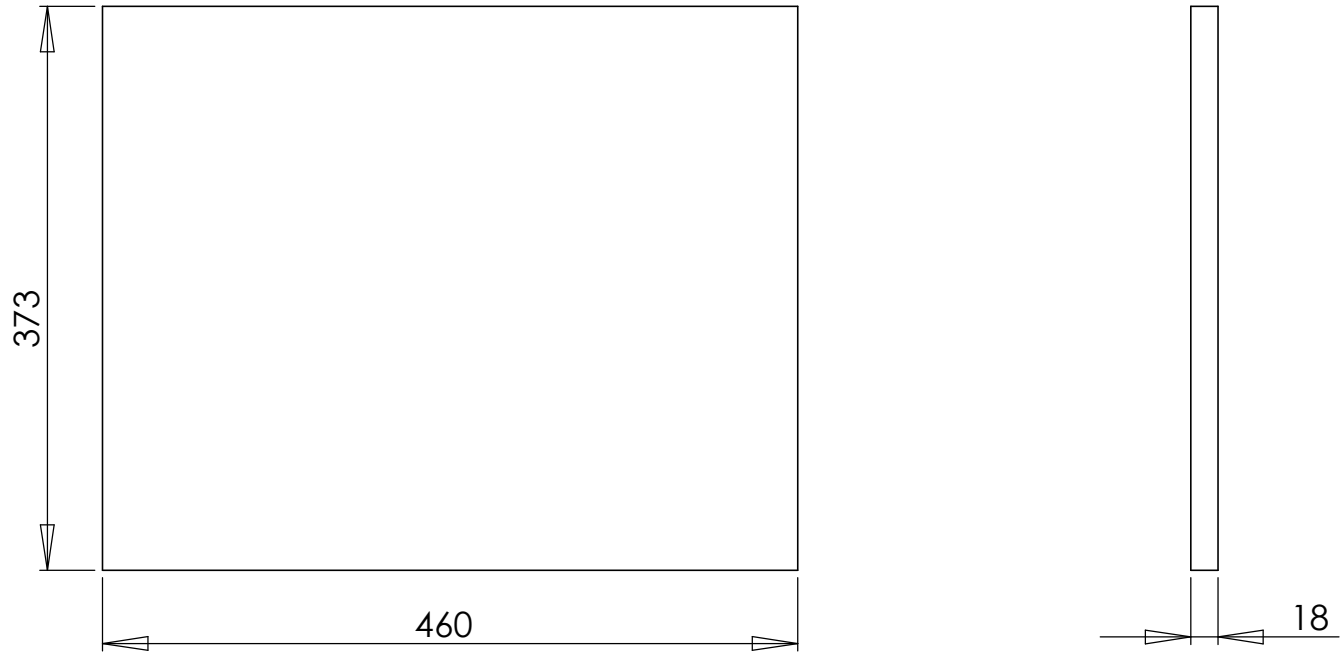

UNLESS OTHERWISE SPECIFIED:
DIMENSIONS ARE IN MILLIMETERS
SURFACE FINISH:
TOLERANCES:
LINEAR: DIN ISO 2768-m
ANGULAR:

Universiteit Gent
Vakgroep Fysica & Sterrenkunde
Krijgslaan 281 S9 B-9000 Gent BELGIUM
+32 (0)9 264 47 74

DRAWN :	
NAME	GW
DATE	24-10-11
FINISH:	Schilderen Wit
MATERIAL:	MDF Groen 18mm

TITLE:

dobson voorkant

DWG NO. dobson voorkant

A4

www.kijkerbouw.be

SCALE:1:5

SHEET 1 OF 1

SolidWorks Student License
Academic Use Only

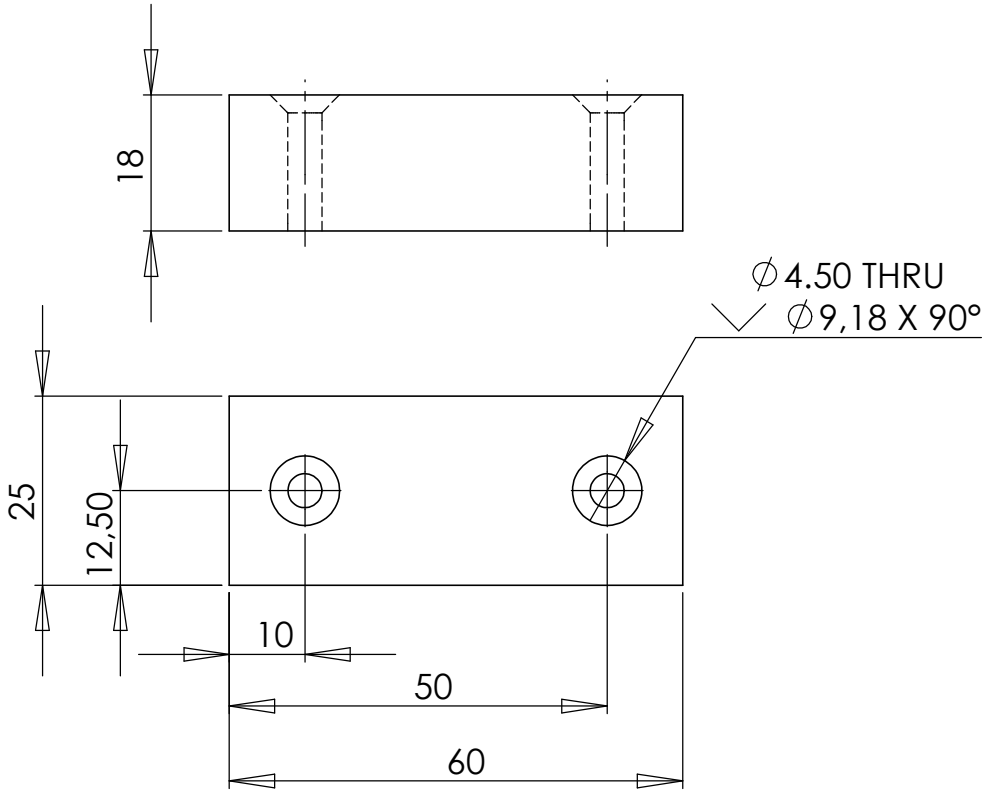

UNLESS OTHERWISE SPECIFIED:
DIMENSIONS ARE IN MILLIMETERS
SURFACE FINISH:
TOLERANCES:
LINEAR: DIN ISO 2768-m
ANGULAR:

Universiteit Gent
Vakgroep Fysica & Sterrenkunde
Krijgslaan 281 S9 B-9000 Gent BELGIUM
+32 (0)9 264 47 74

DRAWN :	
NAME	GW
DATE	24-10-11
FINISH:	Schilderen Wit
MATERIAL:	MDF Groen 18mm

TITLE:

Steun Teflon Pad

DWG NO. support teflon

A4

www.kijkerbouw.be

SCALE:1:1

SHEET 1 OF 1

SolidWorks Student License
Academic Use Only

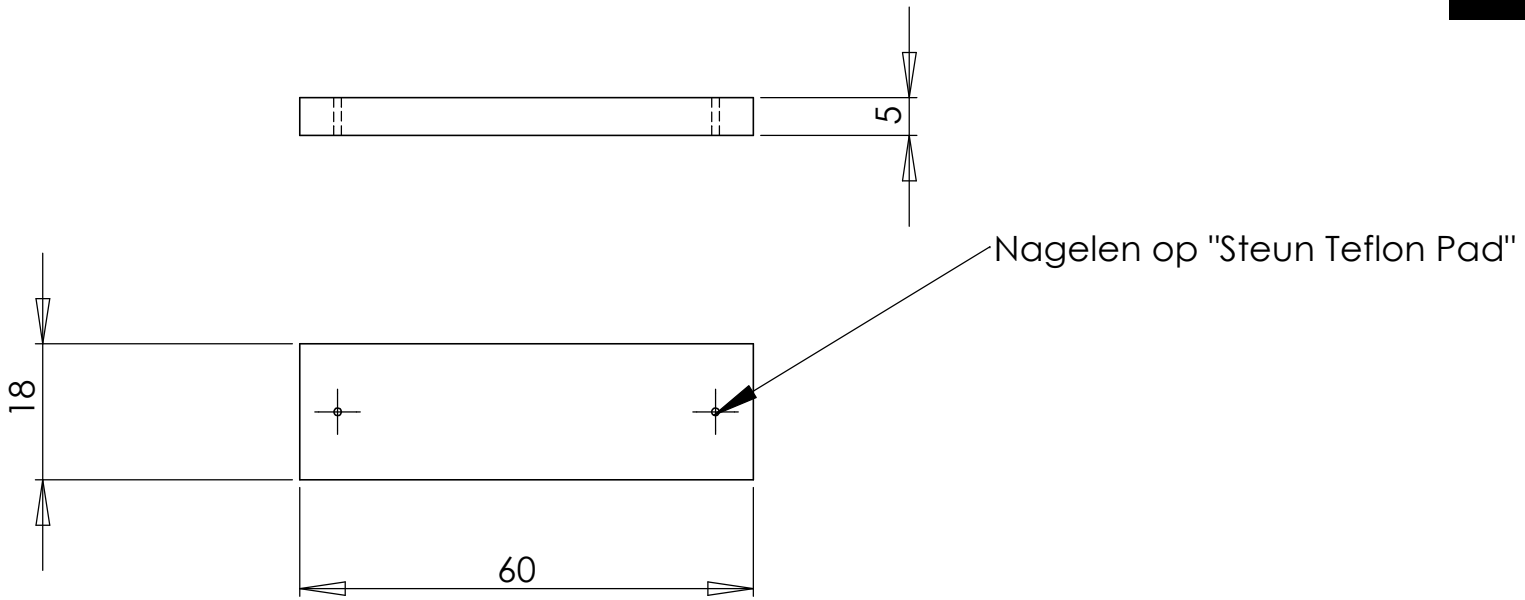

UNLESS OTHERWISE SPECIFIED:
DIMENSIONS ARE IN MILLIMETERS
SURFACE FINISH:
TOLERANCES:
LINEAR: DIN ISO 2768-m
ANGULAR:

Universiteit Gent
Vakgroep Fysica & Sterrenkunde
Krijgslaan 281 S9 B-9000 Gent BELGIUM
+32 (0)9 264 47 74

DRAWN :	
NAME	GW
DATE	24-10-11
FINISH:	Geen
MATERIAL:	PTFE 18x5mm

TITLE:

Teflon glijblok

DWG NO. teflon pad

A4

www.kijkerbouw.be

SCALE:1:1

SHEET 1 OF 1

SolidWorks Student License
Academic Use Only

ITEM NO.	PART NUMBER	DESCRIPTION	QTY.
1	dobson basisplaat	Basis plaar dobson	1
2	dobson voet	Voet dobsonbak	3
3	dobson bak loopwiel		3
4	Draaias Az	Draaias Azimuth	1
5	Washer ISO 7089 - 10		3
6	Hexagon Nut ISO - 4032 - M10 - W - N		2
7	ISO 7040-M10-N		1

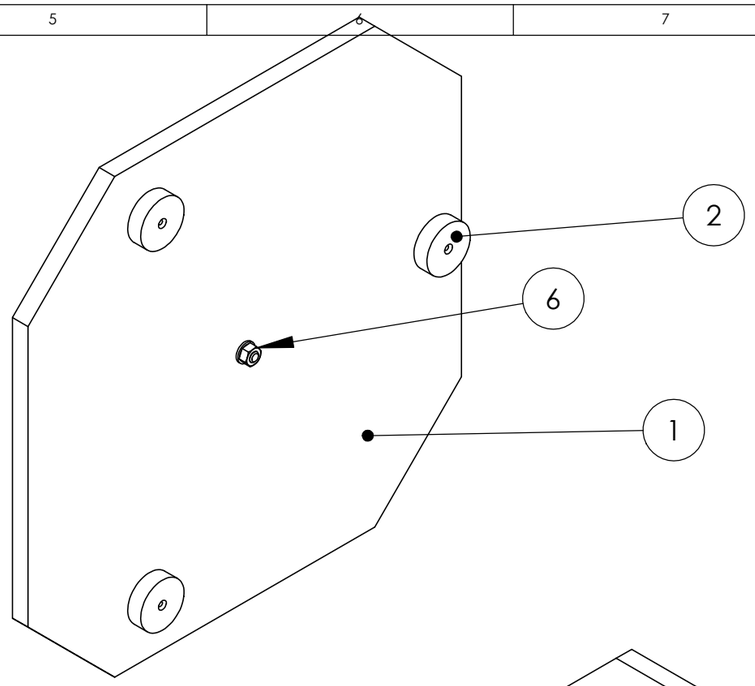

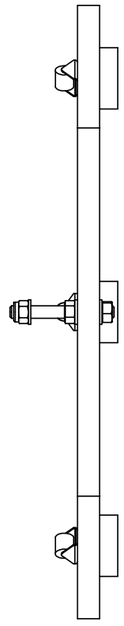

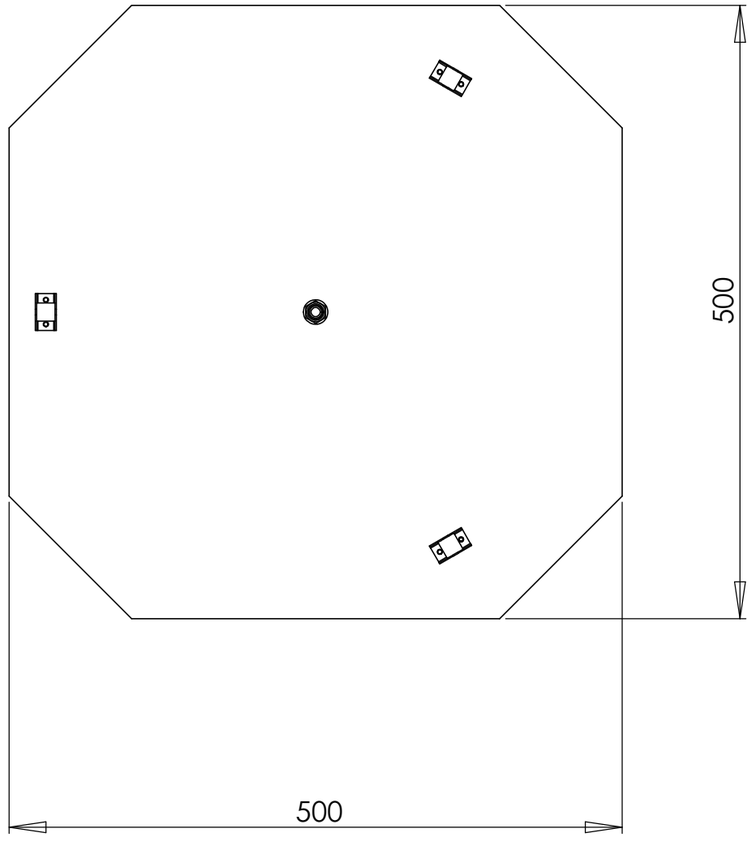

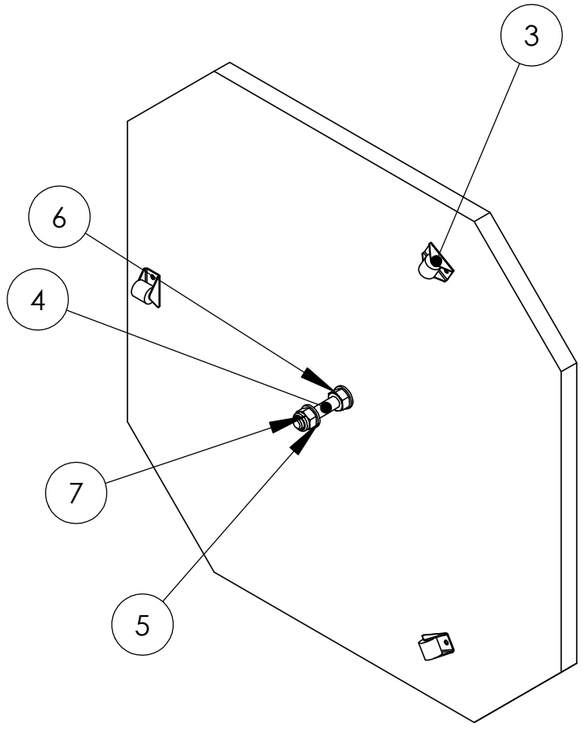

UNLESS OTHERWISE SPECIFIED:
DIMENSIONS ARE IN MILLIMETERS
SURFACE FINISH:
TOLERANCES:
LINEAR: DIN ISO 2768-m
ANGULAR:

	DRAWN :
NAME	GW
DATE	24-10-11
FINISH:	

MATERIAL:

Universiteit Gent
Vakgroep Fysica & Sterrenkunde
Krijgslaan 281 S9 B-9000 Gent BELGIUM
+32 (0)9 264 47 74

TITLE:

Basis Dobsonbak

DWG NO. dobson basis

A3

www.kijkerbouw.be

SCALE:1:5

SHEET 1 OF 1

SolidWorks Student License
Academic Use Only

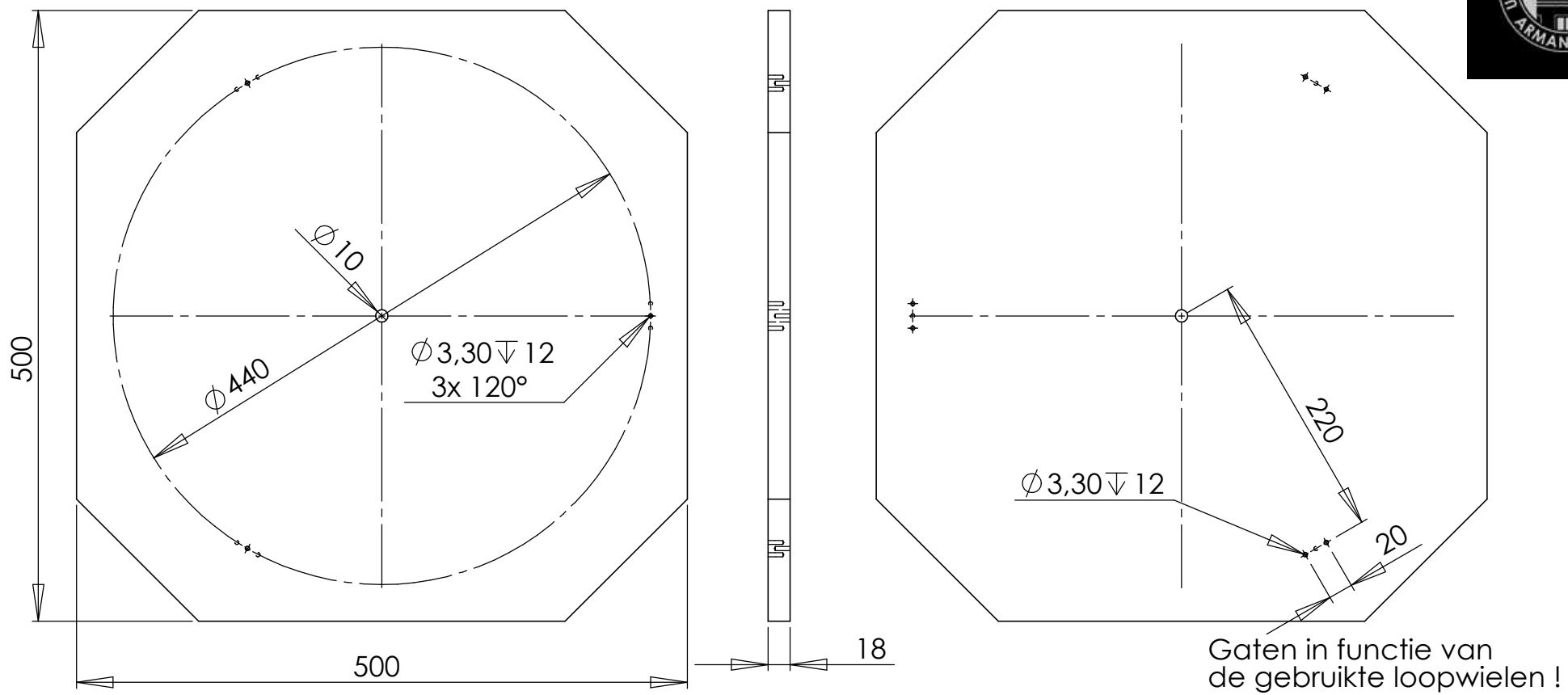

UNLESS OTHERWISE SPECIFIED:
DIMENSIONS ARE IN MILLIMETERS
SURFACE FINISH:
TOLERANCES:
LINEAR: DIN ISO 2768-m
ANGULAR:

Universiteit Gent
Vakgroep Fysica & Sterrenkunde
Krijgslaan 281 S9 B-9000 Gent BELGIUM
+32 (0)9 264 47 74

DRAWN :	
NAME	GW
DATE	24-10-11
FINISH:	Schilderen Wit
MATERIAL:	MDF Groen 18mm

TITLE:

Basis plaar dobson

DWG NO. dobson basisplaat

A4

www.kijkerbouw.be

SCALE:1:5

SHEET 1 OF 1

SolidWorks Student License
Academic Use Only

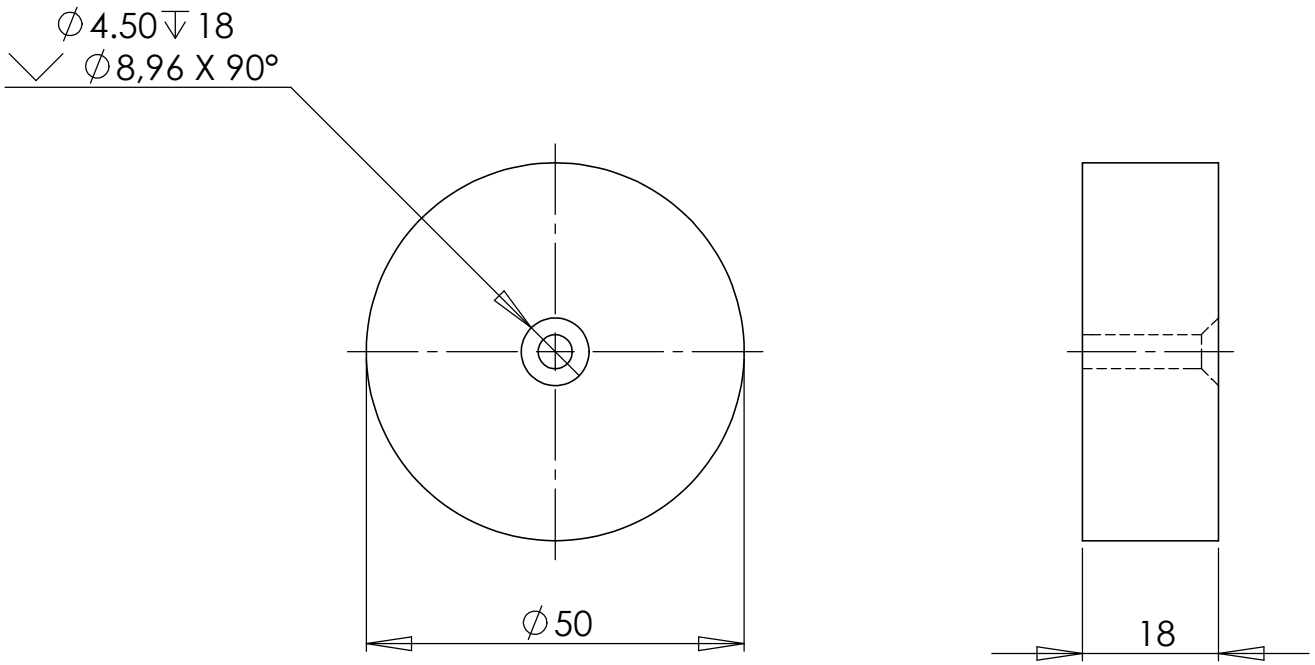

UNLESS OTHERWISE SPECIFIED:
DIMENSIONS ARE IN MILLIMETERS
SURFACE FINISH:
TOLERANCES:
LINEAR: DIN ISO 2768-m
ANGULAR:

Universiteit Gent
Vakgroep Fysica & Sterrenkunde
Krijgslaan 281 S9 B-9000 Gent BELGIUM
+32 (0)9 264 47 74

DRAWN :	
NAME	GW
DATE	24-10-11
FINISH:	Schilderen Zwart
MATERIAL:	MDF Groen 18mm

TITLE:

Voet dobsonbak

DWG NO. dobson voet

A4

www.kijkerbouw.be

SCALE:1:1

SHEET 1 OF 1

SolidWorks Student License
Academic Use Only

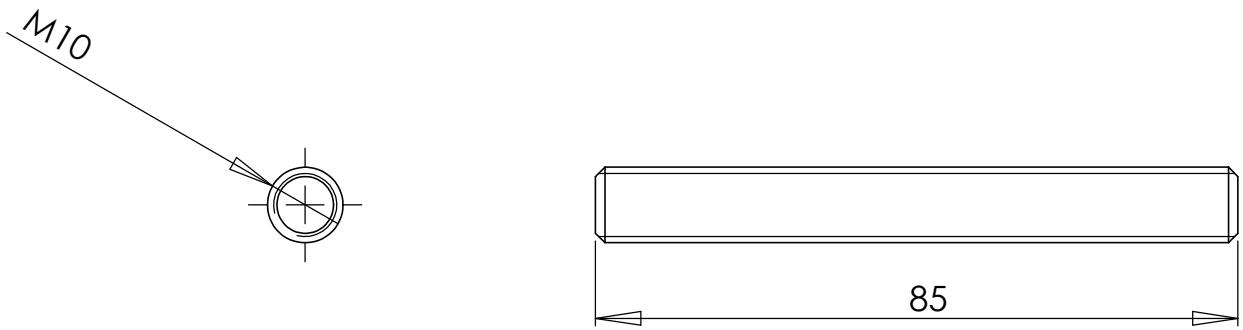

UNLESS OTHERWISE SPECIFIED:
DIMENSIONS ARE IN MILLIMETERS
SURFACE FINISH:
TOLERANCES:
LINEAR: DIN ISO 2768-m
ANGULAR:

Universiteit Gent
Vakgroep Fysica & Sterrenkunde
Krijgslaan 281 S9 B-9000 Gent BELGIUM
+32 (0)9 264 47 74

DRAWN :	
NAME	GW
DATE	24-10-11
FINISH:	Geen

TITLE:

Draaias Azimuth

MATERIAL:
Draadstang M10

DWG NO.
Draaias Az

A4

www.kijkerbouw.be

SCALE:1:1

SHEET 1 OF 1

SolidWorks Student License
Academic Use Only